SABA

T 145/153

Service-Instruction

logic control cassette deck
CD 260 / CD 262

Ausbauhinweis · Disassembly Instructions · Indications pour le démontage Avviso di smontaggio CD 260 / CD 262

Tonkopfwechsel oder -justage, Löschkopf und Andruckrollenwechsel.

1. Nach Entfernen der Schrauben ①, Cassettenfenster abnehmen.
2. Schrauben ② an der Bodenplatte entfernen.
3. Taste ③ „Cass.-eject" drücken, Drucktastenblock anheben und herausnehmen.

Sound head replacement or alignment, erase head and pressure roller replacement.

1. Take off the cassette window after removing screws ①.
2. Remove screws ② from the base plate.
3. Depress key ③ of "Cass.eject", raise and remove the pushbutton lock.

Replacement ou ajustage de la tête d'enregistrement/lecture, remplacement de la tête de lecture et du galet entraîneur.

1. Après avoir enlevé les vis ①, déposer la fenêtre pour cassette.
2. Enlever les vis ② de la plaque d'assise.
3. Enfoncer la touche ③ »Cass.-eject«, soulever et sortir le clavier.

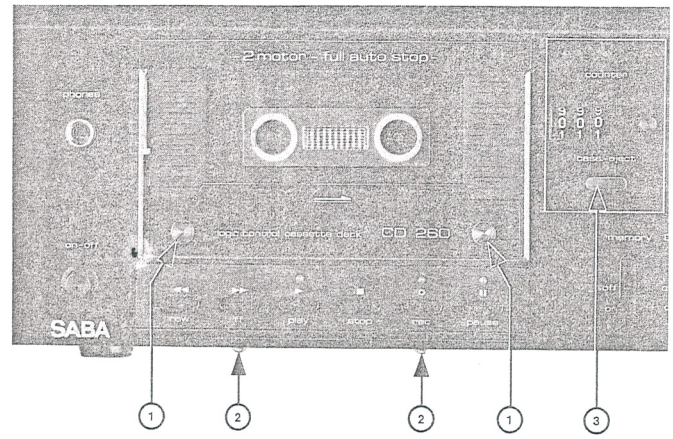

Registrazione oppure sostituzione della testina, oppure sostituzione del rullo pressore.

1. Togliere il portacassette dopo aver tolto le viti ①.
2. Svitare le viti ② dalla piastra di fondo.
3. Premere tasto ③ "Cass.-eject" sollevare il blocco tastiera ed estrarlo.

Ausbau Cassettenlaufwerk

1. Nach Entfernen der Schrauben ① Cassettenfenster abnehmen.
2. Schrauben ④ entfernen und die Stecker ⑤ ziehen.
3. Stecker der Kopfleitungen auf der Entzerrerplatte ziehen.

Removal of the cassette drive.

1. Take off the cassette window after removing screws ①.
2. Remove screws ④ and take out plugs ⑤.
3. Remove the plugs of the head lines from the equalizer board.

Dépose du mécanisme de roulement pour cassette

1. Après avoir enlevé les vis ①, déposer la fenêtre pour cassette.
2. Enlever les vis ④et débrancher les fiches ⑤.
3. Débrancher les fiches des câbles des têtes, sur la plaque compensatrice.

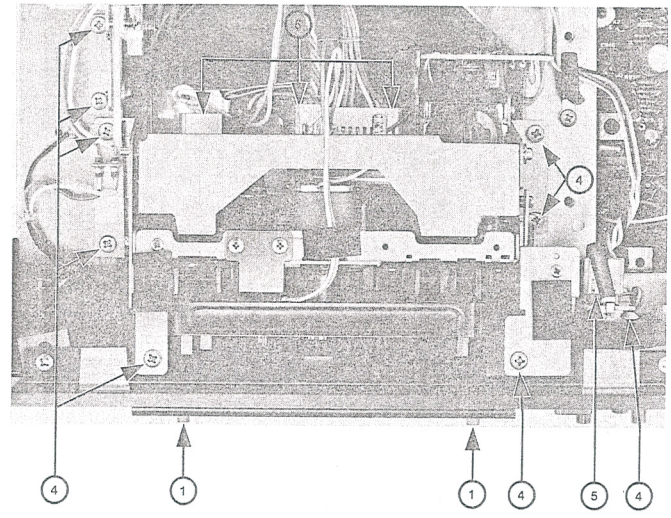

Smontaggio unità meccanica.

1. Togliere il portacassette dopo aver svitato le viti ①.
2. Svitare le viti ④ e disinnestare le spine ⑤.
3. Sfilare le spine dei cablaggi testina e piastra di equalizzazione.

Ausbauhinweis · Disassembly Instructions · Indications pour le démontage
Avviso di smontaggio CD 260 / CD 262

Wechsel des Tonwellenmotors

1. Cassettenlaufwerk ausbauen.
2. Schraube ⑥ und Halterung ⑦ entfernen.
3. Motor nach links drehen, bis zum Anschlag.

Exchanging the capstan motors.

1. Remove the cassette drive.
2. Remove screw ⑥ and mount ⑦.
3. Turn the motor to the left until it can be turned no further.

Remplacement du moteur du cabestan

1. Déposer le mécanisme de roulement pour cassette.
2. Enlever la vis ⑥ et le support ⑦.
3. Faire pivoter le moteur vers la gauche, jusqu'en butée.

Sostituzione del motore Capstan

1. Smontare meccanica di trazione.
2. Togliere la vite ⑥ e il supporto ⑦.
3. Girare il motore verso sinistra fino all'aggancio.

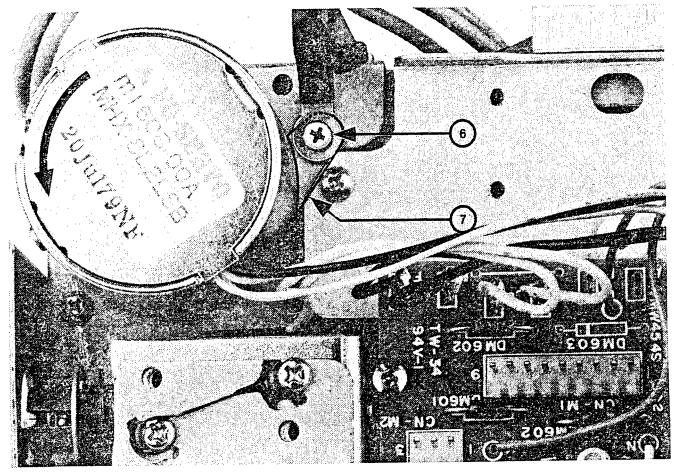

Wechsel des Wickelmotors

1. Cassettenlaufwerk ausbauen.
2. Cassettenfach aufklappen.
3. Schrauben ⑧ entfernen.

Replacing the window motor.

1. Remove the cassette drive.
2. Open the cassette compartment.
3. Remove screws ⑧.

Remplacement du moteur de bobinage

1. Déposer le mécanisme de roulement pour cassette.
2. Ouvrir le logement pour cassette.
3. Enlever les vis ⑧.

Sostituzione motore di bobinaggio

1. Smontare meccanica di trazione.
2. Aprire scomparto cassetta.
3. Svitare le viti ⑧.

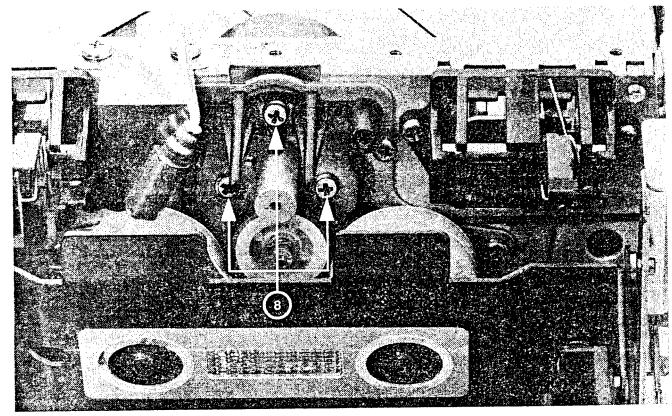

Wechsel des Antriebsriemens

1. Cassettenlaufwerk ausbauen.
2. Schrauben ⑥, ⑨ und Halterung ⑦ entfernen.
3. Tonwellen-Gegenlagerplatte anheben, Antriebsriemen von der Motorachse nehmen, über die Befestigungsachse und die Schwungmasse herausziehen.
4. Neuen Riemen in umgekehrter Reihenfolge wieder einsetzen. Bitte achten Sie darauf, daß der Riemen nicht die eingeölte Tonwellenlagerung berührt.

Replacing the drive belt.

1. Remove the cassette drive.
2. Remove screws ⑥, ⑨ and mount ⑦.
3. Raise the capstan counterbearing plate, take the drive belt from the motor axle and remove this via the securing axle and the flywheel.
4. Insert a new belt in reverse order. Please make sure that the belt does not touch the greased capstan bearing.

Remplacement de la courroie d'entraînement

1. Déposer le mécanisme de roulement pour cassette.
2. Enlever les vis ⑥, ⑨ et le support ⑦.
3. Soulever la plaque de butée du cabestan, dégager la courroie d'entraînement de l'axe du moteur, la sortir par-dessus l'axe de fixation et la masse d'équilibrage.
4. Reposer une nouvelle courroie en procédant dans l'ordre inverse. Veiller à ce que la courroie n'entre pas en contact avec le palier huilé du cabestan.

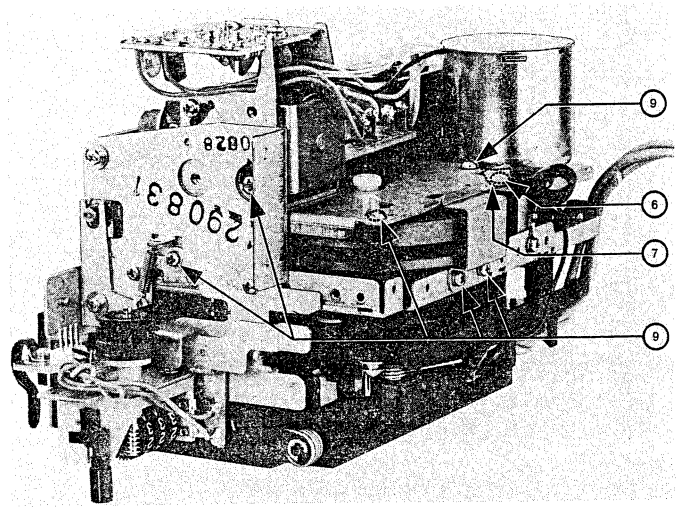

Sostituzione della cinghia

1. Smontare meccanica di trazione.
2. Trogliere le viti ⑥, ⑨ e supporto ⑦.
3. Sollevare la piastra controcuscinetto dell'albero Capstan, levare la cinghia dall'asse motore, sfilare la piastra sopra l'asse di fissaggio e la massa volante.
4. Inserire la nuova cinghia nella sequenza inversa. Preghiamo di fare attenzione che la cinghia non vada a contatto con il cuscinetto dell'albero ingrassato.

Ausbauhinweis · Disassembly Instructions · Indications pour le démontage
Avviso di smontaggio CD 260 / CD 262

Wechsel des Tonwellenmotors

1. Cassettenlaufwerk ausbauen.
2. Schraube ⑥ und Halterung ⑦ entfernen.
3. Motor nach links drehen, bis zum Anschlag.

Exchanging the capstan motors.

1. Remove the cassette drive.
2. Remove screw ⑥ and mount ⑦.
3. Turn the motor to the left until it can be turned no further.

Remplacement du moteur du cabestan

1. Déposer le mécanisme de roulement pour cassette.
2. Enlever la vis ⑥ et le support ⑦.
3. Faire pivoter le moteur vers la gauche, jusqu'en butée.

Sostituzione del motore Capstan

1. Smontare meccanica di trazione.
2. Togliere la vite ⑥ e il supporto ⑦.
3. Girare il motore verso sinistra fino all'aggancio.

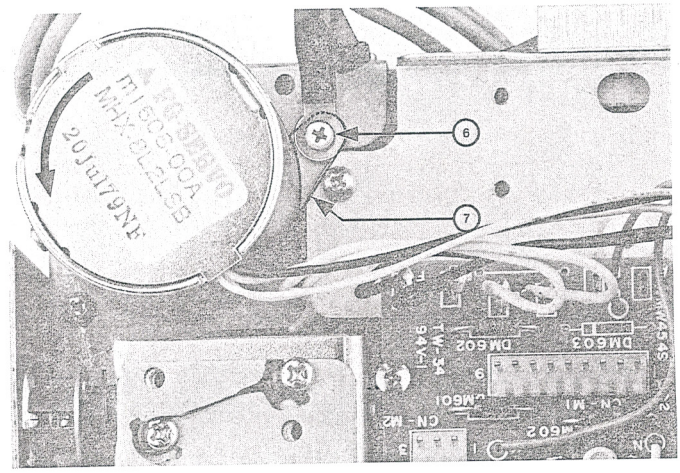

Wechsel des Wickelmotors

1. Cassettenlaufwerk ausbauen.
2. Cassettenfach aufklappen.
3. Schrauben ⑧ entfernen.

Replacing the window motor.

1. Remove the cassette drive.
2. Open the cassette compartment.
3. Remove screws ⑧.

Remplacement du moteur de bobinage

1. Déposer le mécanisme de roulement pour cassette.
2. Ouvrir le logement pour cassette.
3. Enlever les vis ⑧.

Sostituzione motore di bobinaggio

1. Smontare meccanica di trazione.
2. Aprire scomparto cassetta.
3. Svitare le viti ⑧.

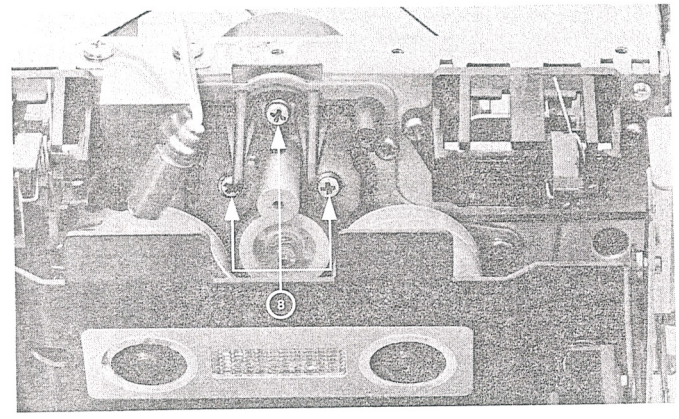

Wechsel des Antriebsriemens

1. Cassettenlaufwerk ausbauen.
2. Schrauben ⑥, ⑨ und Halterung ⑦ entfernen.
3. Tonwellen-Gegenlagerplatte anheben, Antriebsriemen von der Motorachse nehmen, über die Befestigungsachse und die Schwungmasse herausziehen.
4. Neuen Riemen in umgekehrter Reihenfolge wieder einsetzen. Bitte achten Sie darauf, daß der Riemen nicht die eingeölte Tonwellenlagerung berührt.

Replacing the drive belt.

1. Remove the cassette drive.
2. Remove screws ⑥, ⑨ and mount ⑦.
3. Raise the capstan counterbearing plate, take the drive belt from the motor axle and remove this via the securing axle and the flywheel.
4. Insert a new belt in reverse order. Please make sure that the belt does not touch the greased capstan bearing.

Remplacement de la courroie d'entraînement

1. Déposer le mécanisme de roulement pour cassette.
2. Enlever les vis ⑥, ⑨ et le support ⑦.
3. Soulever la plaque de butée du cabestan, dégager la courroie d'entraînement de l'axe du moteur, la sortir par-dessus l'axe de fixation et la masse d'équilibrage.
4. Reposer une nouvelle courroie en procédant dans l'ordre inverse. Veiller à ce que la courroie n'entre pas en contact avec le palier huilé du cabestan.

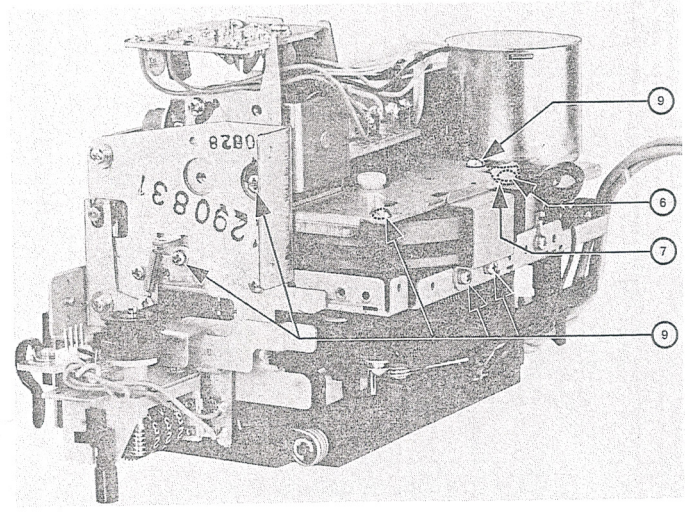

Sostituzione della cinghia

1. Smontare meccanica di trazione.
2. Trogliere le viti ⑥, ⑨ e supporto ⑦.
3. Sollevare la piastra controcuscinetto dell'albero Capstan, levare la cinghia dall'asse motore, sfilare la piastra sopra l'asse di fissaggio e la massa volante.
4. Inserire la nuova cinghia nella sequenza inversa. Preghiamo di fare attenzione che la cinghia non vada a contatto con il cuscinetto dell'albero ingrassato.

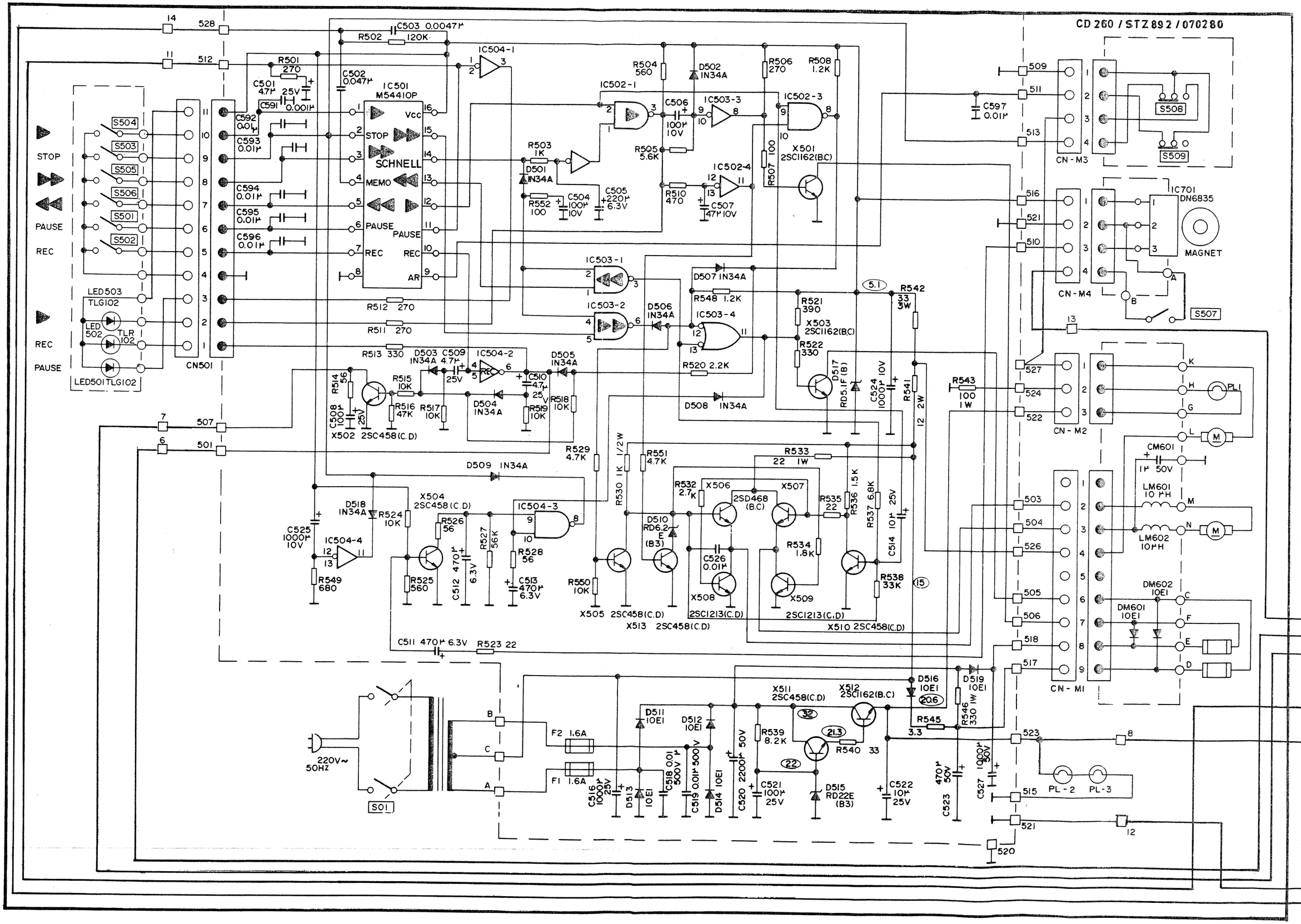
CD 260 / STZ 892 / 070280
STOP
PAUSE
REC
REC
PAUSE
S504
S503
S505
S506
S501
S502
LED503 TLG102
LED 502
TLR 102
LED501 TLG102
CN501
IC501 M54410P
Vcc
STOP
SCHNELL
MEMO
PAUSE
REC
AR
IC504-1
IC502-1
IC503-3
IC502-3
IC502-4
IC503-1
IC503-2
IC503-4
IC504-2
IC504-3
IC504-4
X501 2SC1162(B.C)
X502 2SC458(C.D)
X503 2SC1162(B.C)
X504 2SC458(C.D)
X505 2SC458(C.D)
X506
X507
X508
X509
X510 2SC458(C.D)
X511 2SC458(C.D)
X512 2SC1162(B.C)
X513 2SC458(C.D)
2SD468 (B.C)
2SC1213(C.D)
D517 RD5.1F (B)
D510 RD6.2E (B3)
D515 RD22E (B3)
D516 10E1
D519 10E1
D518 IN34A
D509 IN34A
D508 IN34A
D507 IN34A
D506 IN34A
D505 IN34A
D504 IN34A
D503 IN34A
D502 IN34A
D501 IN34A
D511 10E1
D512 10E1
D513 10E1
D514 10E1
D517 RD5.1F (B)
C524 1000μ 10V
C525 1000μ 10V
C526 0.01μ
C527 1000μ 50V
C523 470μ 50V
C522 10μ 25V
C521 100μ 25V
C520 2200μ 50V
C519 0.01μ 500V
C518 0.01 500V
C516 1000μ 25V
C514 10μ 25V
C513 470μ 6.3V
C512 470μ 6.3V
C511 470μ 6.3V
C510 4.7μ 25V
C509 4.7μ 25V
C508 100μ 25V
C507 47μ 10V
C506 100μ 10V
C505 220μ 6.3V
C504 100μ 10V
C503 0.0047μ
C502 0.047μ
C501 4.7μ 25V
C591 0.001μ
C592 0.01μ
C593 0.01μ
C594 0.01μ
C595 0.01μ
C596 0.01μ
C597 0.01μ
R501 270
R502 120K
R503 1K
R504 560
R505 5.6K
R506 270
R507 100
R508 1.2K
R510 470
R511 270
R512 270
R513 330
R514 56
R515 10K
R516 47K
R517 10K
R518 10K
R519 10K
R520 2.2K
R521 390
R522 330
R523 22
R524 10K
R525 560
R526 56
R527 56K
R528 56
R529 4.7K
R530 1K 1/2W
R531 4.7K
R532 2.7K
R533 22 1W
R534 1.8K
R535 22
R536 1.5K
R537 6.8K
R538 33K
R539 8.2K
R540 33
R541 12 2W
R542 33 3W
R543 100 1W
R545 3.3
R546 330 1W
R548 1.2K
R549 680
R550 10K
R551 4.7K
R552 100
R543 100 1W
S508
S509
S507
CN-M3
CN-M4
CN-M2
CN-M1
IC701 DN6835
MAGNET
PL1
CM601 1μ 50V
LM601 10μH
LM602 10μH
DM601 10E1
DM602 10E1
PL-2
PL-3
220V~ 50HZ
S01
F2 1.6A
F1 1.6A
14
528
11
512
507
6
501
509
511
513
516
521
510
527
524
522
503
504
526
505
506
518
517
523
515
521
520
8
12

Gedruckte Schaltung · Printed Circuit · Circuit imprimé · Piastre stampate

Lötseite · Soldering side · Coté soudure · Lato saldature

Netzteil Steuer-Platte · Power supply control board · Plaque de commande de branchement sur secteur · Piastra pilotaggio alimentatore rete

CD 260 / CD 262

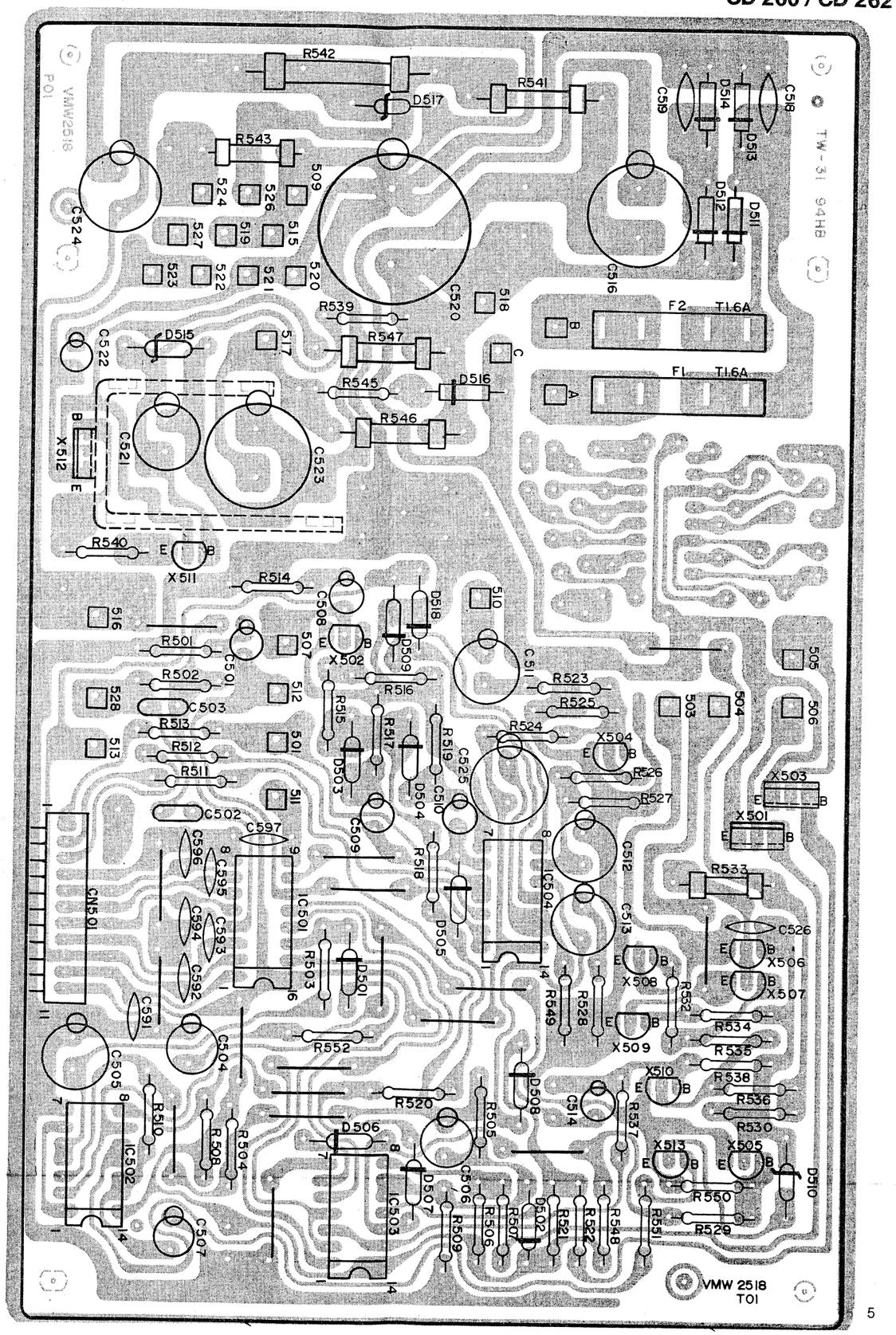

Gedruckte Schaltung · Printed Circuit · Circuit imprimé · Piastre stampate

Lötseite · Soldering side · Coté soudure · Lato saldature

Buchsenplatte · Socket board · Plaque porte-douilles · Piastra boccole · CD 260

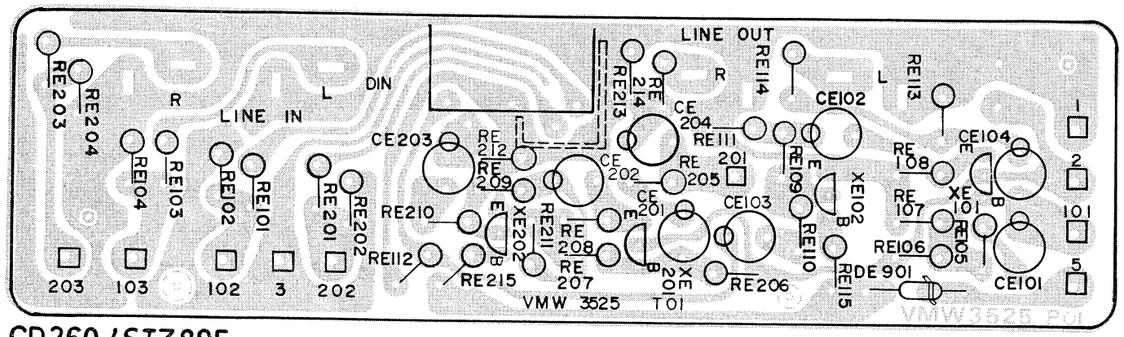

CD 260 / STZ 895

Buchsenplatte · Socket board · Plaque porte-douilles · Piastra boccole · CD 262

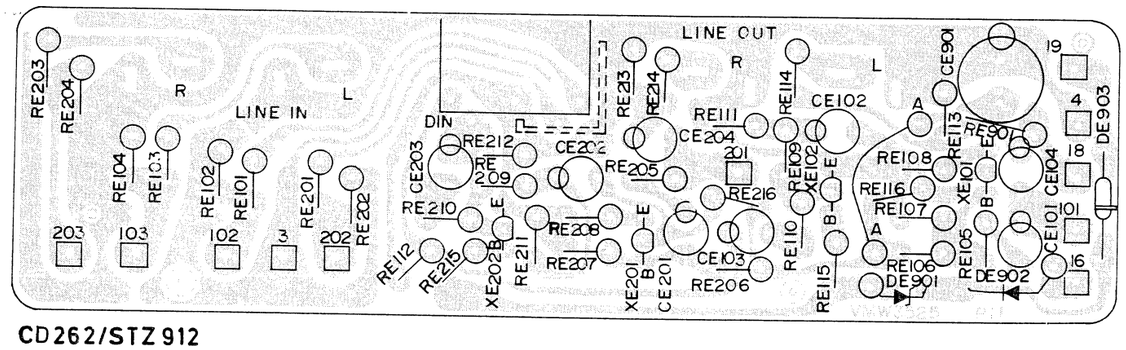

CD 262 / STZ 912

CD 260 / CD 262

Wichtige Hinweise

Die Sicherheit des Gerätes muß nach einer Reparatur oder Überprüfung erhalten bleiben. Es dürfen deshalb keine konstrukiven Merkmale des Gerätes sicherheitsmindernd verändert werden (z.B. müssen Abdeckungen ordnungsgemäß angebracht sein).
Ersatzteile müssen hinsichtlich ihrer Daten und ihrer Merkmale dem getauschten Teil entsprechen, damit die Sicherheit des Gerätes nicht vermindert wird.
Verwenden Sie deshalb nur Original-Ersatzteile.

Important note

The unit must remain safe after repair or checking. Therefore, no design features of the unit may be altered which would result in a reduction of safety (e.g. covers must be properly replaced).
With regards to their data and technical features, spare parts must correspond with the replaced part, so as not to reduce
the safety of the unit. Therefore, only use original spare parts.

Recommandations importantes

L'appareil doit remplir les mêmes conditions de sécurité après une réparation ou une révision.
Aucune caracteristique de construction de l'appareil ne doit donc être modifiée de telle sorte que la sécurité de l'appareil en soit diminuée (par ex., les couvercles doivent être remis en place correctement).
Les caractéristiques et les propriétés des pièces de rechange doivent coincider avec celles de la pièce qui est remplacée afin de ne pas réduire la sécurité de l'appareil. N'utilisez donc que des pièces de rechange d'origine.

Avvisi importanti

La sicurezza dell'apparecchio deve rimanere conservata anche dopo una riparazione o un controllo. Perciò non è permesso di variare connotati costruttivi dell'apparecchio in modo che non garantiscono la sicurezza originaria (p. es. gli schemi di protezione devono essere fissati a regola d'arte). I pezzi di ricambio devono corrispondere al pezzo da sostituire nei loro dati e nei loro connotati per garantire la stessa sicurezza dell'apparecchio. Usate perciò solo ricambi originali SABA.

CD 260

CD260/STZ891/070280

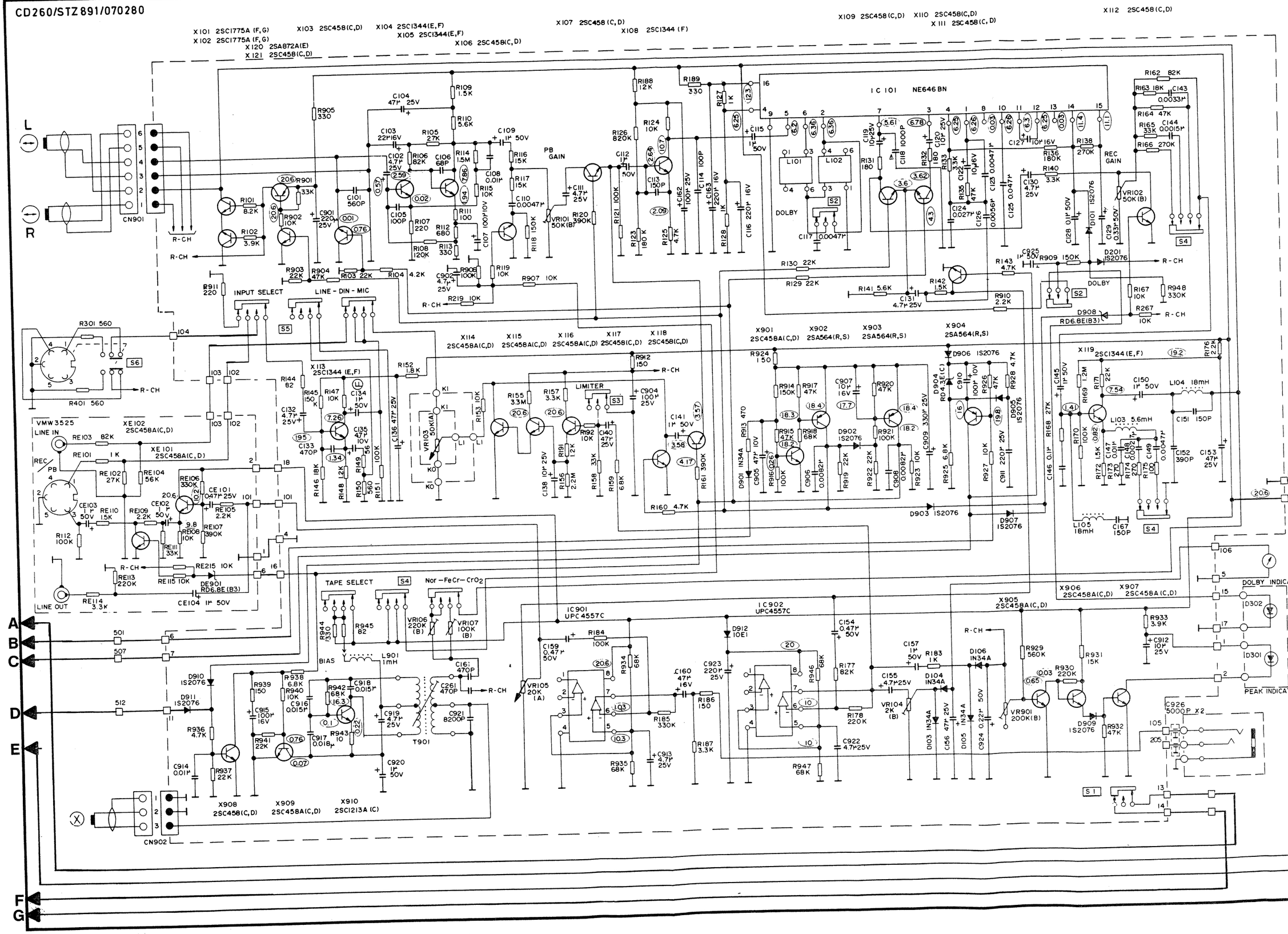

Gedruckte Schaltung · Printed Circuit · Circuit imprimé · Piastre stampate

Lötseite · Soldering side · Coté soudure · Lato saldatura

Entzerrerplatte · Equalizer plate · Plaque de correcteur · Piastra correttrice di distorsione

CD 260

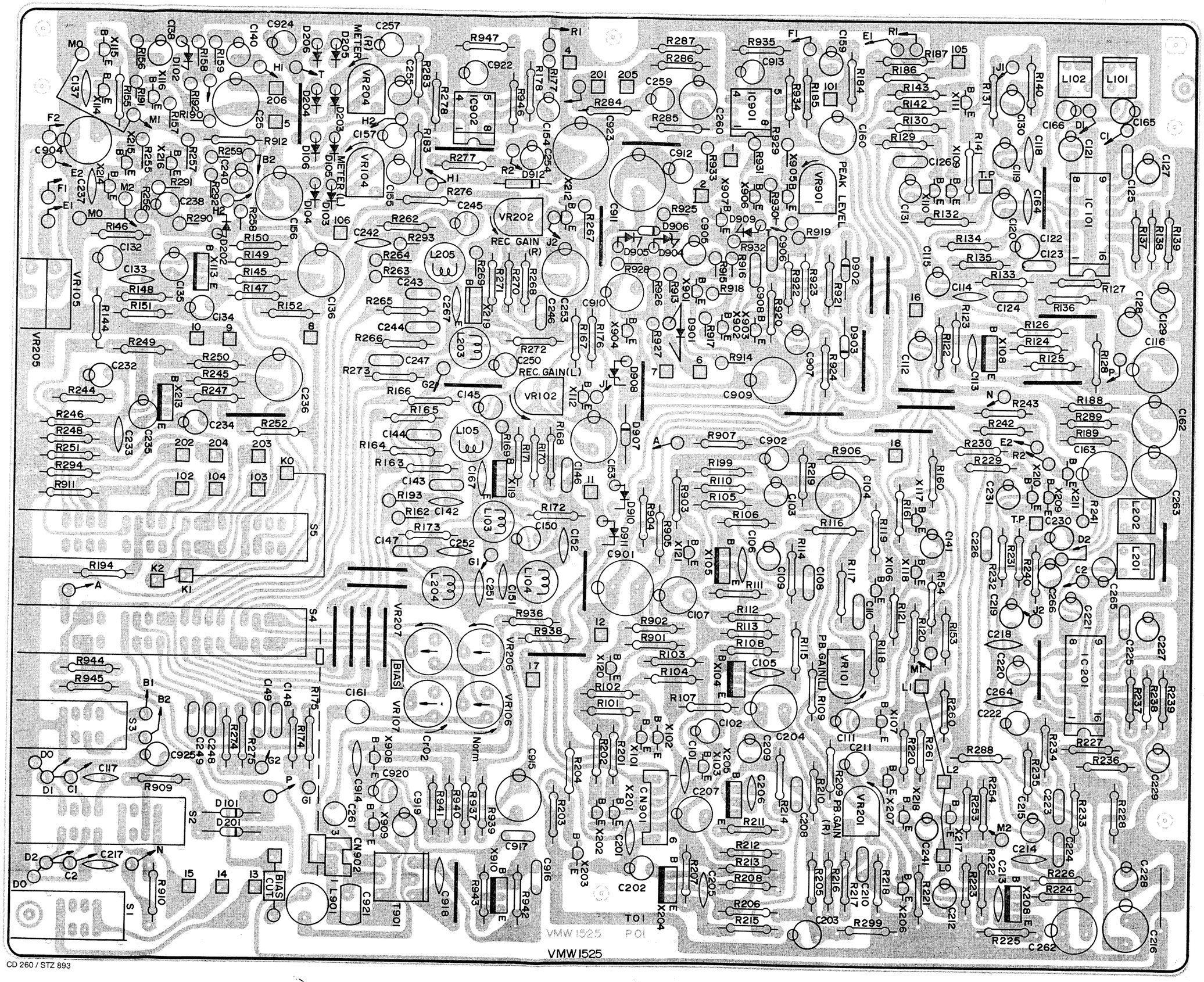

CD 260 / STZ 893

CD262/ST.Z911/210380

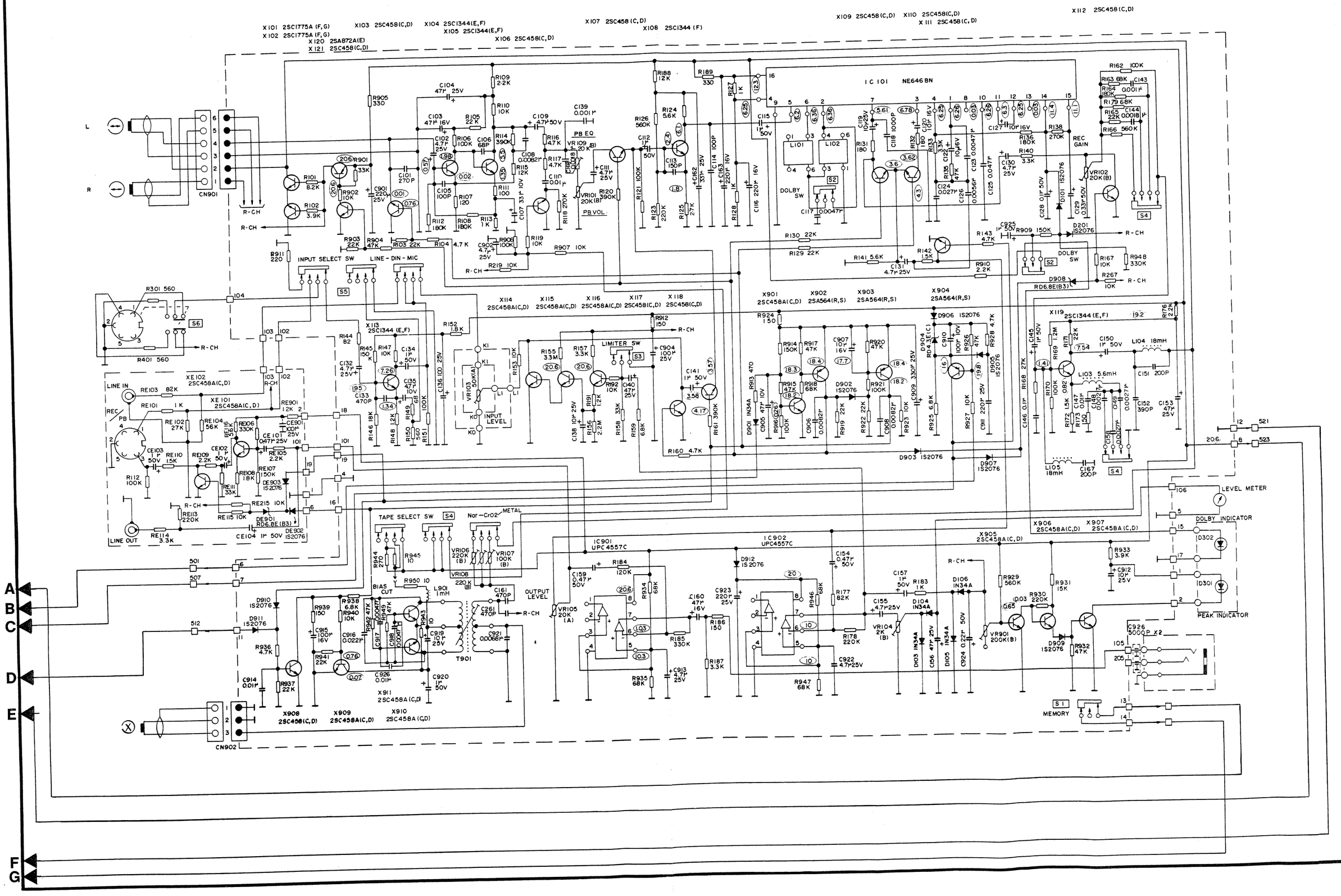

Gedruckte Schaltung · Printed Circuit · Circuit imprimé · Piastre stampate

Lötseite · Soldering side · Coté soudure · Lato saldature

Entzerrerplatte · Equalizer plate · Plaque de correcteur · Piastra correttrice di distorsione

CD 262

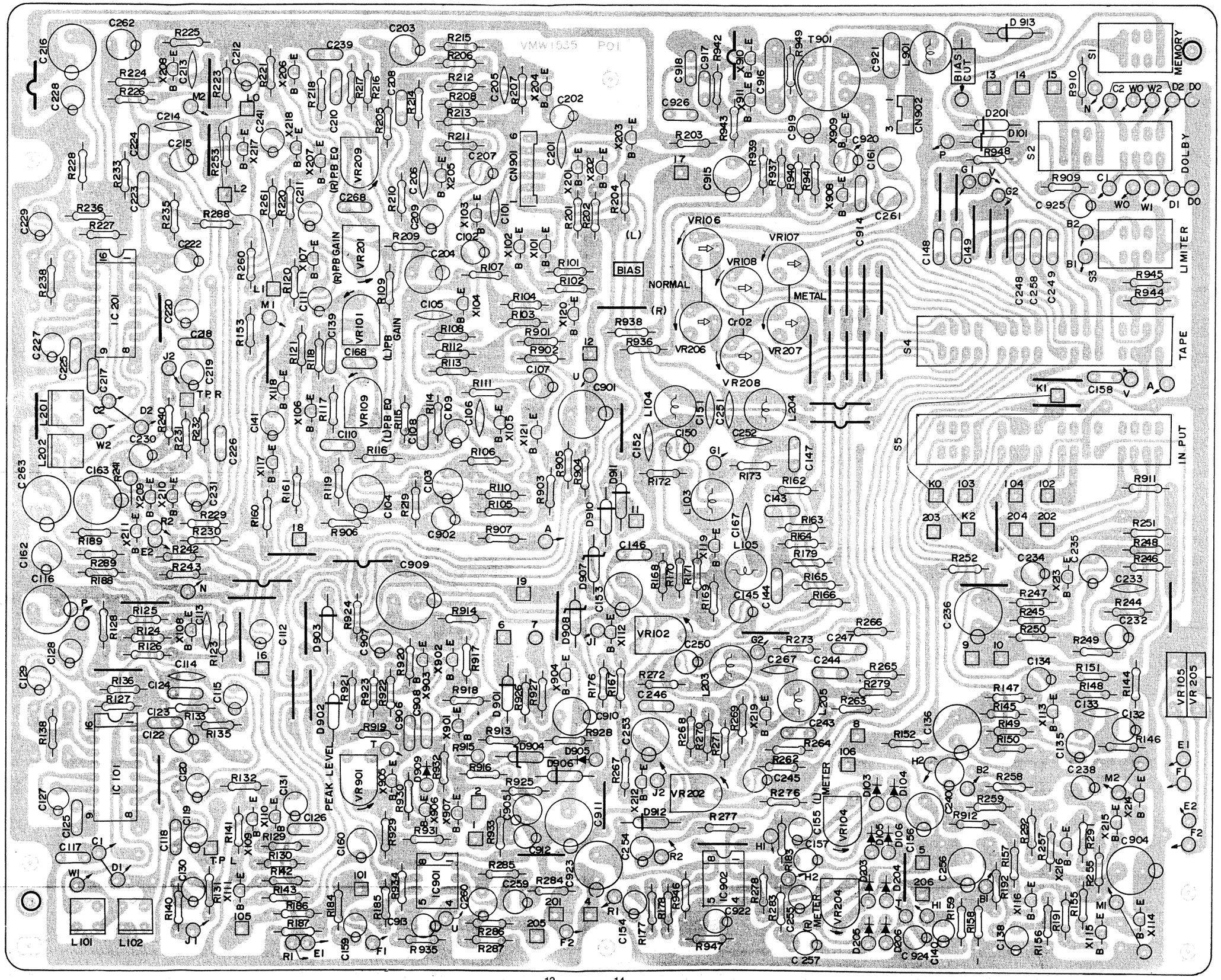

Verdrahtungsplan · Connection diagram · Schéma de câblage · Schema di commutazione
CD 260

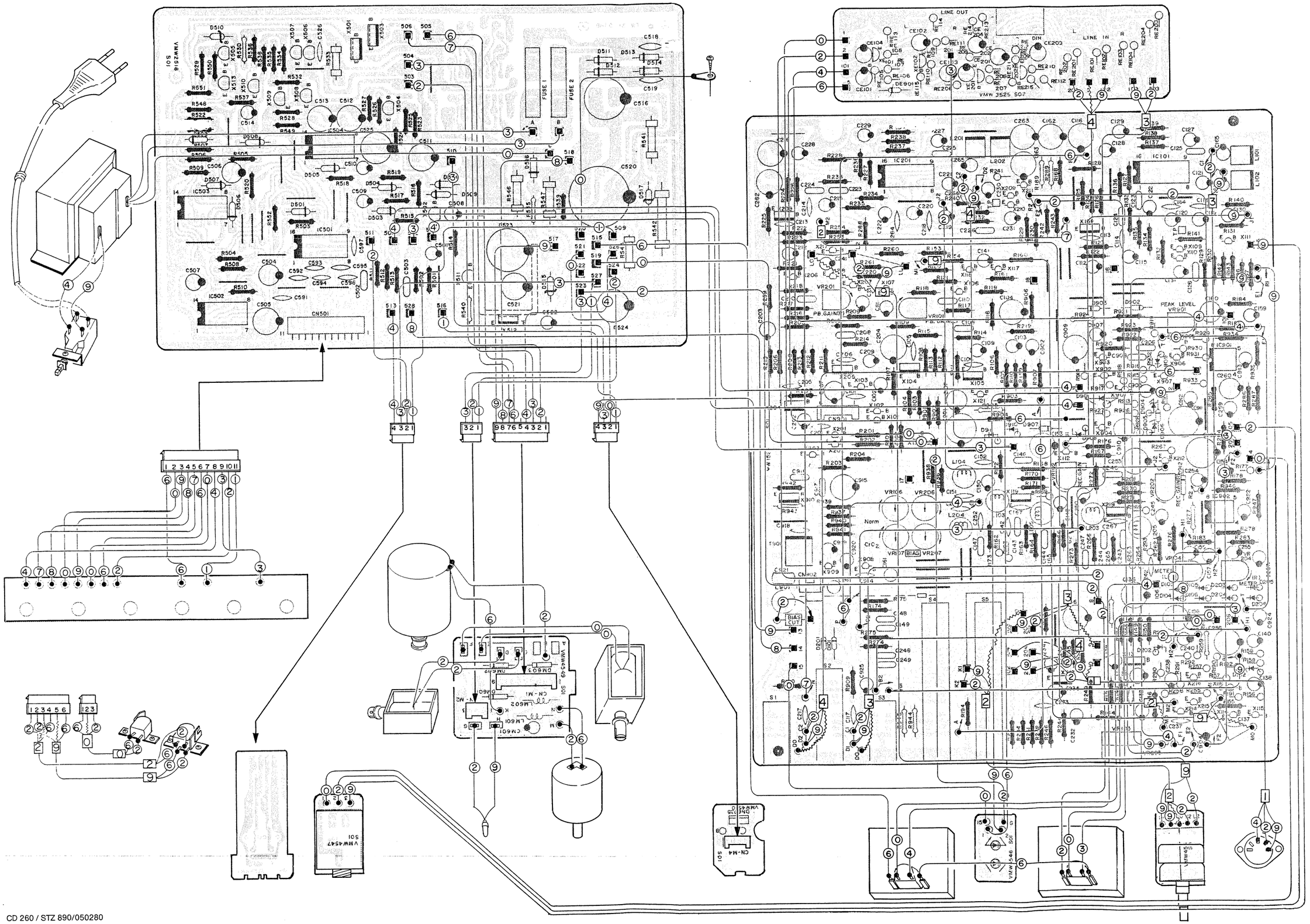

Abgleichlageplan · Position plan · Plan de position · Dislocazione regolatori di servizio CD 262

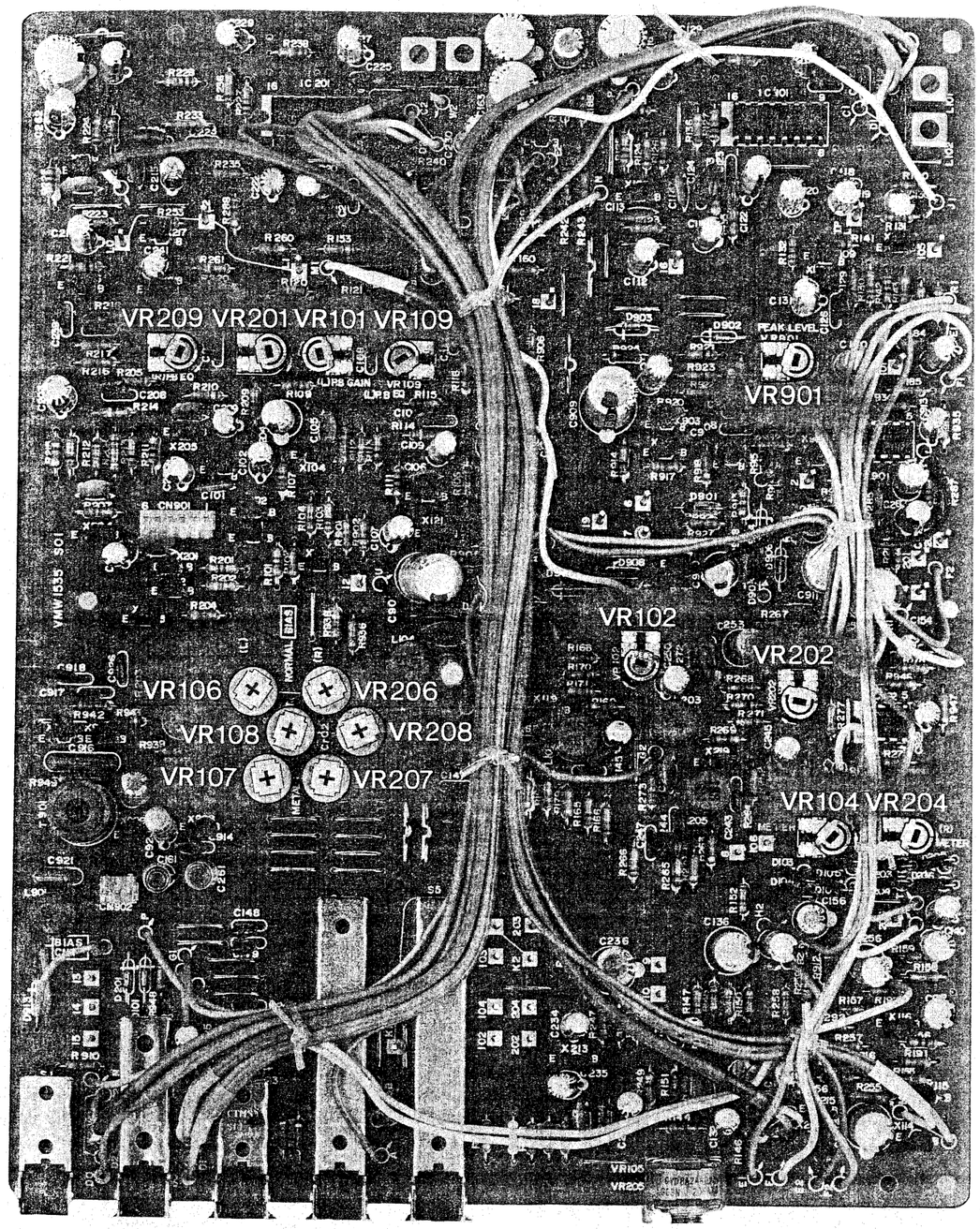

Elektrischer Teil, Einstellungen · CD 262

Einstell Punkte 1. 2. 3. 4. 5. und 7. siehe elektrischer Teil CD 260 auf Seite 20

Generator, Meßvorbereitung	Meßgerät, Meßpunkt	Einstellung
3. a Wiedergabefrequenzgang		
Mit Testcassette 333 Hz und 10 kHz wiedergeben. Schalter Tape select → „norm“	NF-VM an Line out Buchse anschließen	VR 109/VR 209 so einstellen, daß 333 Hz und 10 kHz den gleichen Pegel haben
6. Vormagnetisierung		
Gerät auf Aufnahme schalten. Schalter Dolby NR → „off“	Oszillograf an 100 Ohm parallel zum Tonkopf links/rechts anschließen	Bei Standard Band mit VR 106/VR 206 110 mV_{ss} einstellen. Bei Cr 02 Band mit VR 108/VR 208 240 mV_{ss} einstellen. Bei Metal-Band mit VR 107/VR 207 . . 550 mV_{ss} einstellen

Electrical section, adjustments · CD 262

Adjustment point 1. 2. 3. 4. 5. and 7. refer to electrical section CD 260 on page 21

Generator, Preparation	Calibration instrum., Measurement point	Adjustment
3. a Playback frequency response		
Reproduce 333 Hz and 10 kHz with test cassette. Switch "Tape select" → "norm"	Connect AF-VM to socket "Line out"	Adjust VR 109/VR 209 so that 333 Hz and 10 kHz signal have the same level
6. Bias		
Switch the unit to record. Switch "Dolby NR" → "off"	Connect an oscilloscope to 100 Ohms, parallel to the soundhead left/right	Set 110 mV_{pp} with the aid of VR 106/ VR 206 with standard tape. Set 240 mV_{pp}e with the aid of VR 108/ VR 208 with Cr 02 tape. Set 550 mV_{pp} with the aid of VR 107/ VR 207 with metal tape

Partie électrique, réglage · CD 262

Point de réglage 1. 2. 3. 4. 5. et 7. voir partie électrique du CD 260, page 23

Generateur, Preparation	Appareil de mesure, Point de mesure	Réglage
3. a Bande passante à la lecture		
Reproduire 333 Hz et 10 kHz avec la cassette de test. Commutateur »Tape select« → »norm«	Brancher le VU-mètre BF sur prise »line out«	Regler VR 109/VR 209 pour egaliser l'amplitude des signaux de 333 Hz et de 10 kHz
6. Premagnetisation		
Connecter l'appareil sur enregistrement. Commutateur »Dolby NR« → »off«	Raccorder l'oscillographe à une resistance de 100 Ohms en parallèle à la tête magnétique gauche/droite	Dans le cas de la bande Standard, regler 110 mV_{cc} avec VR 106/VR 206. Dans le cas de la bande Cr 02, regler 240 mV_{cc} avec VR 108/VR 208. Dans le cas de la bande metal, regler 550 mV_{cc} avec VR 107/VR 207

Parte elettrico, regolazioni · CD 262

Punto regolazione 1. 2. 3. 4. 5. e 7. vedi parte elettrico CD 260 su pagina 24

Generatore, Preparatione per la misura	Strumento di misura, Punto di misura	Regolazione
3. a Banda passante in riproduzione		
Riproduzione con cassetta di prova 333 Hz e 10 kHz. Commutatore "Tape select" → "norm"	Collegare NF-VM alla presa "line out"	Regolare VR 109/VR 209 in modo tale che i 333 Hz e i 10 kHz abbiano lo stesso livello
6. Pregmagnetizzazione		
Inserire l'apparecchio per la registrazione. Commutatore "Dolby NR" → "off"	Collegare l'oscilloscopio tramite 100 Ohm in parallelo alla testina sinistra/destra	Regolare con VR 106/VR 206 su 110 mV_{pp} con nastro standard. Regolare con VR 108/VR 208 su 240 mV_{pp} con nastro Cr 02. Regolare con VR 107/VR 207 su 550 mV_{pp} con nastro metal

Abgleichlageplan · Position plan · Plan de position · Dislocazione regolatori di servizio CD 262

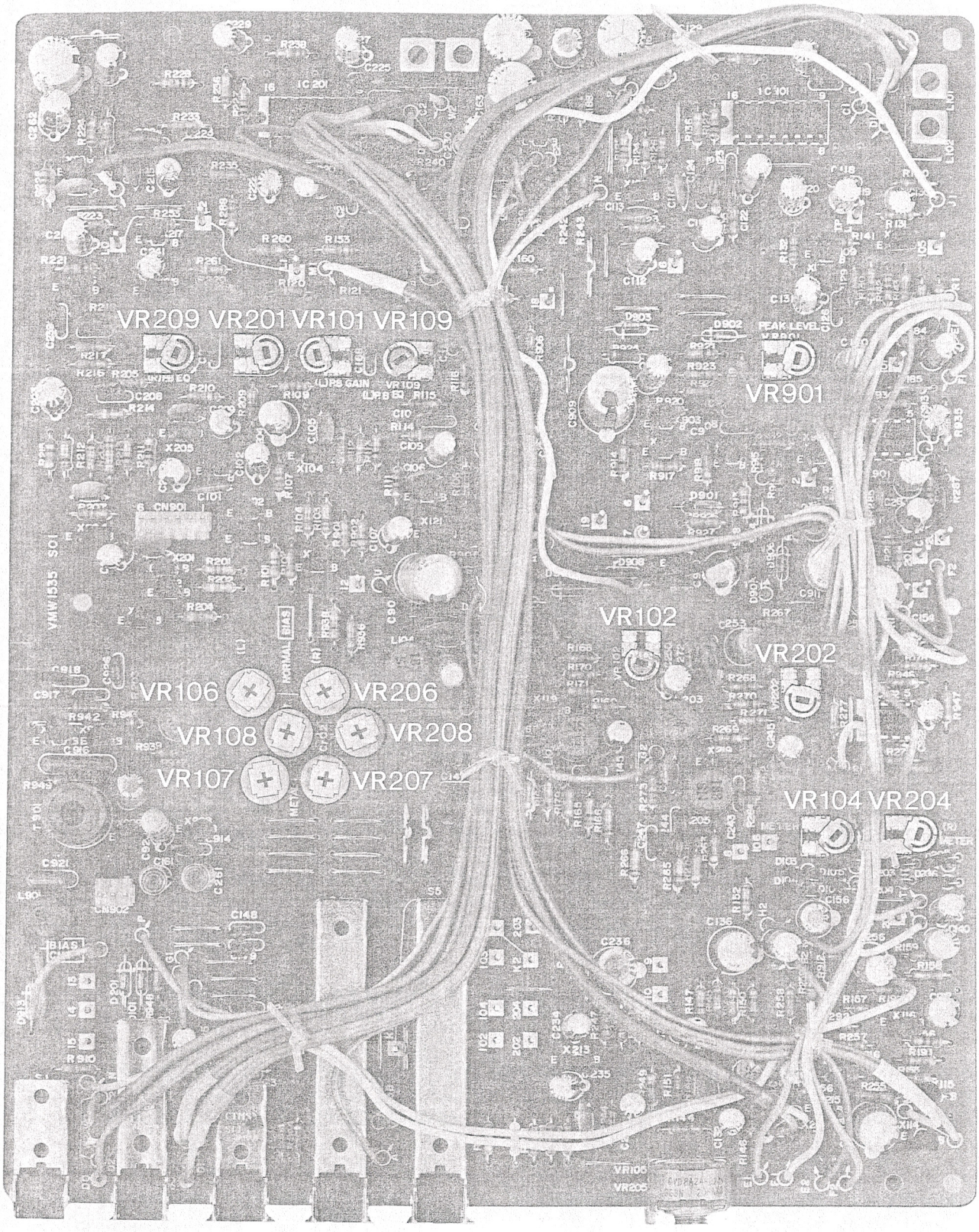

Blockschaltbild Cassetten Bedienteil · Block diagram of operating section cassette · Schéma bloc – commande de cassette · Schema a blocchi unità comando cassetta CD 260 / CD 262

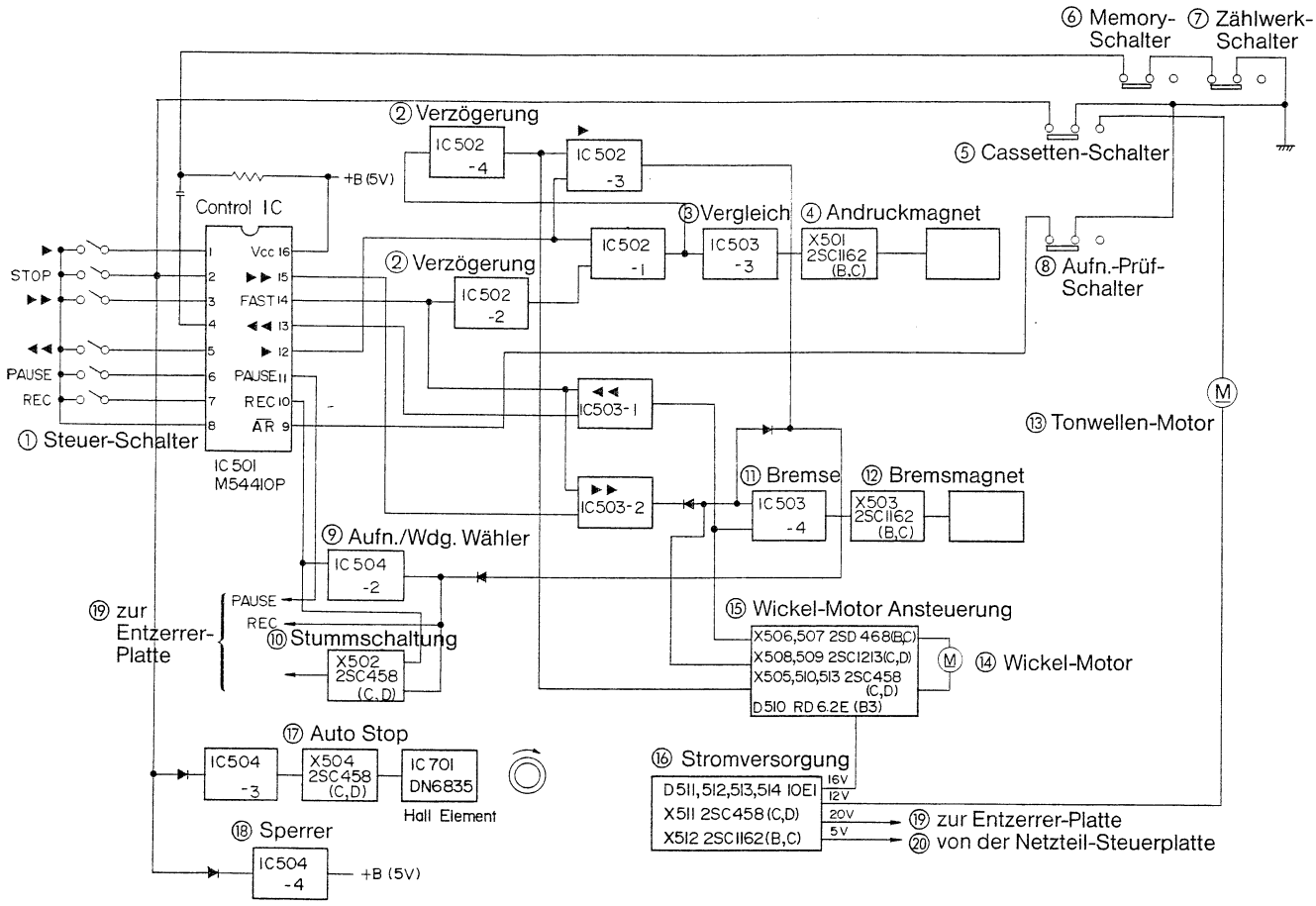

① Steuer-Schalter
Control switch
Commutateur de commande
Interuttore di funzione

② Verzögerung
Delay circuit
Retard
Ritardo

③ Vergleich
Differential Circuit
Comparaison
Comparazione

④ Andruckmagnet
Play solenoid
Aimant de pression
Magnete pressore

⑤ Cassetten-Schalter
Cassette switch
Commutateur de cassette
Commutatore cassetta

⑥ Memory-Schalter
Memory-switch
Commutateur de memory
Commutatore memory

⑦ Zählwerk-Schalter
Counter-switch
Commutateur de compteur
Commutatore contatore

⑧ Aufn. Prüf-Schalter
REC. Proof switch
Commutateur de contrôle d'enregistrement
Interuttore controllo registrazione

⑨ Aufn./Wdg. Wähler
REC/PB selector
Selecteur enregistrement/reproduction
Selettore registrazione /riproduzione

⑩ Stummschaltung
Muting
Commande de fonctionnement silencieux
Commutazione muto

⑪ Bremse
Brake
Frein
Freno

⑫ Bremsmagnet
Brake solenoid
Frein de pression
Magnete freno

⑬ Tonwellen-Motor
Capstan motor
Moteur de cabestan
Motore capstan

⑭ Wickel-Motor
Reel motor
Moteur de bobinage
Motore bobinaggio

⑮ Wickel-Motor Ansteuerung
Reel motor drive
Commande de moteur de bobinage
Pilotaggio motore bobinaggio

⑯ Stromversorgung
Power supply circuit
Alimentation en courant
Alimentazione corrente

⑰ Auto Stop
Auto Stop
Auto Stop
Stop automatico

⑱ Sperrer
Inhibit circuit
Verrou
Biocco

⑲ zur Entzerrerplatte
To Amp. P. W. Board
vers plaque compensatrice
alla piastra di equalizzazione

⑳ von der Steuerplatte
for Mecha Control Circuit
de la plaque de commande de branchement sur secteur
dalla piastra pilotaggio alimentazione rete

Elektrischer Teil, Einstellungen · CD 260

Generator, Meßvorbereitung	Meßgerät, Meßpunkt	Einstellung
1. Bandgeschwindigkeit		
Mit Testcassette 3150 Hz wiedergeben	Tonschwankungsmesser an ○○ Buchse anschließen	Mit Motor Poti ① Sollgeschwindigkeit einstellen
2. Kopfjustage		
Mit Testcassette 6,3 kHz wiedergeben	NF-VM an ○○ Buchse anschließen	Mit Tonkopf-Schraube max. Ausgangsspannung einstellen
3. Wiedergabepegel		
Mit Dolby Testcassette 400 Hz wiedergeben. Schalter „Tape select" → „norm" Schalter „Dolby NR" → „off" „Output Level" → max.	NF-VM an Line out Buchse anschließen	Mit VR 101 / VR 201 480 mV einstellen (entspricht Norm Pegel 580 mV am Dolby IC Pin 7)
4. Aussteuerungsanzeige		
Mit Dolby Testcassette 400 Hz wiedergeben	VU-Meter links / rechts	Mit VR 104 / VR 204 + 3 dB am VU-Meter einstellen
5. Peak Anzeige		
An ○○ Buchse 1 kHz / 250 mV anschließen. Gerät auf Aufnahme schalten. Schalter Limiter → „off"	VU-Meter links / rechts	Mit Aussteuerungsregler + 5 dB am VU-Meter einstellen. VR 901 so einstellen, daß die Peak-Anzeige gerade aufleuchtet
6. Vormagnetisierung		
Gerät auf Aufnahme schalten. Schalter „Dolby NR" → „off"	Oszillograf an 100 Ohm parallel zum Tonkopf links / rechts anschließen	Bei Standard Band mit VR 106 / VR 206 150 mV_{ss} einstellen. Bei Cr 02 Band mit VR 107 / VR 207 360 mV_{ss} einstellen
7. Aufnahmepegel		
An ○○ Buchse 1 kHz / 250 mV anschließen. Gerät auf Aufnahme schalten. Leerteil-Testcassette Schalter „Limiter" → „off" Schalter „Tape select" → „norm"	VU-Meter links / rechts	Mit Aussteuerungsregler 0 dB am VU-Meter einstellen. Pegel muß bei Wdg. 0 dB erreichen, evtl. Aufnahmepegel mit VR 102 / VR 202 nachgleichen

Mechanischer Teil, Messungen · CD 260 / CD 262

Meßvorbereitung	Sollwerte, Abhilfe
Bandzug	
Drehmoment-Meßcassette Wiedergabe Schneller Vorlauf Schneller Rücklauf	 Aufwickelzug 40–70 p / cm Aufwickelzug > 70 p / cm Aufwickelzug > 70 p / cm
  Wiedergabe Schneller Vorlauf Schneller Rücklauf	Falls der Drehmoment-Sollwert nicht erreicht wird Bandführung und Antrieb reinigen, bzw. defekte Teile erneuern: Wickelteller ⑩⑨ Riemenscheibe ⑧⑥, Wickelteller ⑩⑨, Schnellaufrad ⑪⑩ Riemenscheibe ⑧⑥, Wickelteller ⑩④, Schnellaufrad ⑪⑩

Elektrical section, adjustments · CD 260

Generator, Preparation	Calibration instrum., Measurement point	Adjustment
1. Tape speed		
Reproduce 3150 Hz with test cassette	Connect pitch variation meter to ○○ socket	Set the set speed at the motor potentiometer ①.
2. Head adjustment		
Reproduce 6.3 kHz with test cassette	Connect AF-VM to socket ○○	Adjust head screw for max. output voltage
3. Replay Level		
Reproduce 400 Hz with Dolby® level cassette. Switch "Tape select" → "norm" Switch "Dolby NR" → "off" "Output level" → max.	Connect AF-VM to socket "Line out".	Set 480 mV with VR 101/VR 201 (corresponds to standard level of 580 mV at Dolby integrated circuit pin 7)
4. Record level indicator		
Reproduce 400 Hz with Dolby® level cassette	VU meter left/right	Set + 3 dB at the VU meter using VR 104/204
5. Peak display		
Connect 1 kHz/250 mV, to socket ○○. Insert a cassette, switch the unit to record. Switch "limiter" → "off".	VU meter left/right	Set + 5 dB at the VU meter using the modulation control. Set VR 901 so that the peak display just comes on
6. Bias		
Switch the unit to record. Switch "Dolby NR" → "off"	Connect an oscilloscope to 100 Ohms, parallel to the sound head left/right	Set 150 mV_{pp} with the aid of VR 106/VR 206 with standard tape. Set 360 mV_{pp} with the aid of VR 107/207 with Cr 02 tape
7. Recording level		
Connect 1 kHz/250 mV to socket ○○. Switch the unit to record. Switch "limiter" → "off". Switch "tape select" → "norm".	VU meter left/right	Set 0 dB at the VU meter using the modulation control. During playback, the level must reach 0 dB. If necessary, realign the record level using VR 102/VR 202

Mechanical section, measurements · CD 260 / CD 262

Preparation	Set values, remedy
Tape tension	
Torque test cassette Playback Fast forward Rapid rewind	 Take-up tension 40–70 p/cm Take-up tension > 70 p/cm Take-up tension > 70 p/cm
  Playback Fast forward Rapid rewind	If the set torque value is not reached, clean the tape guide and drive and, if necessary, replace defective parts: Clutch spindle ⑩⑨ Belt pulley ⑧⑥, clutch spindle ⑩⑨, high-speed pulley ⑪⑩ Belt pulley ⑧⑥, clutch spindle ⑩④, high-speed pulley ⑪⑩

Abgleichlageplan · Position plan · Plan de position · Dislocazione regolatori di servizio CD 260

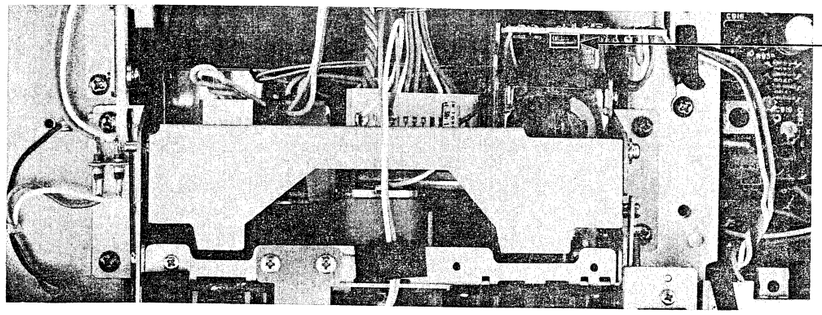

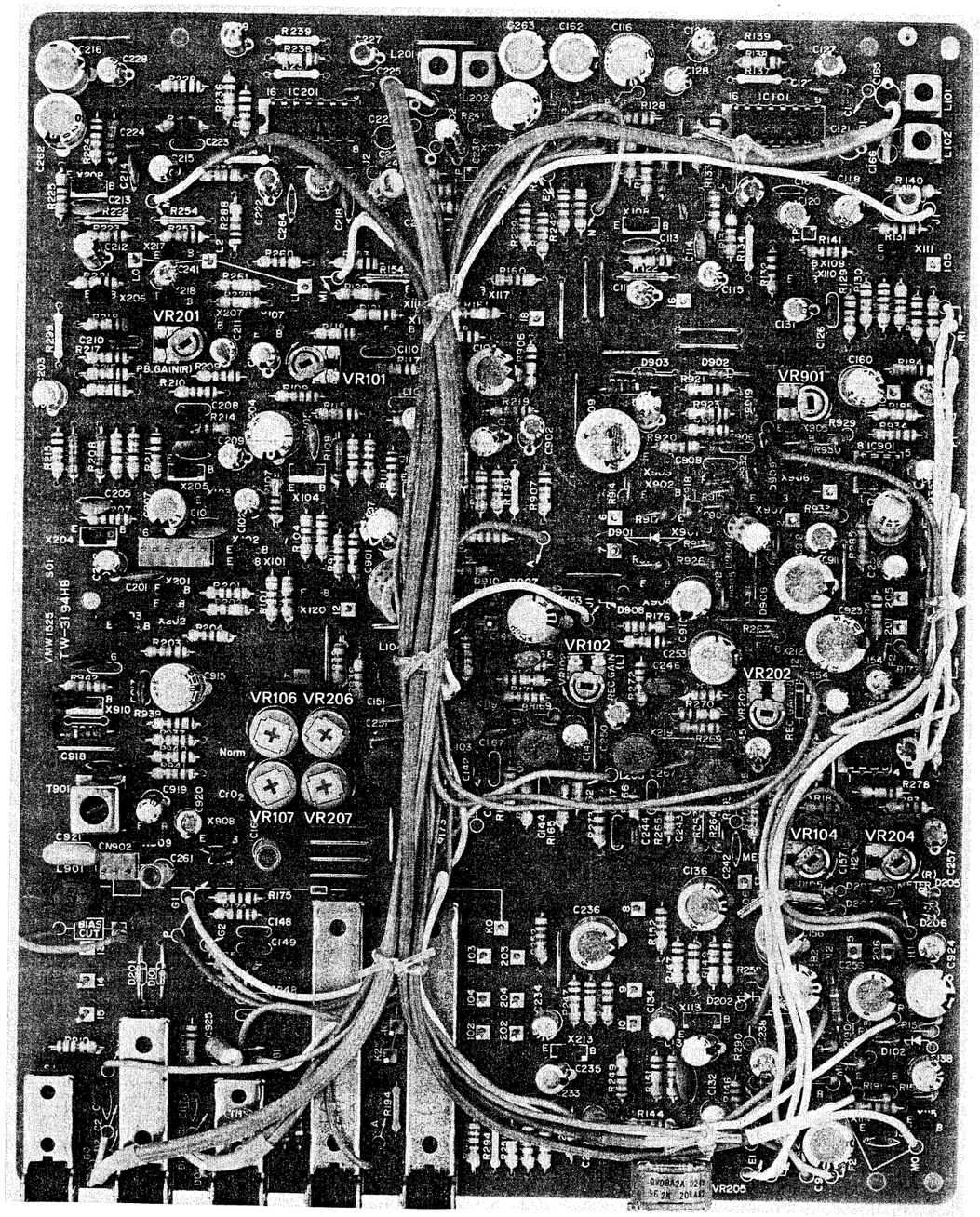

Partie électrique, réglages · CD 260

Générateur, Préparation	Appareil de mesure, Point de mesure	Réglage
1. Vitesse de la bande		
Reproduire 3150 Hz avec la cassette de test	Brancher l'appareil de mesure du miaulement sur la prise ○○	Régler la vitesse de consigne avec le potentiomètre du moteur ①.
2. Réglage de la tête		
Reproduire 6,3 kHz avec la cassette de test	Brancher le VU-mètre BF sur prise ○○	Régler la tension de sortie max. avec la vis à l'avant de la tête sonore
3. Reproduction du niveau		
Reproduire 400 Hz avec la cassette Dolby® Commutateur »Tape select« → »norm« Commutateur »Dolby NR« → »off« »Output Level« → max.	Brancher le VU-mètre BF sur prise »line out«	Régler 480 mV avec VR 101/VR 201 (cequi correspond au niveau de la norme 580 mV sur le CI Dolby broche 7)
4. Indication de modulation		
Reproduire 400 Hz avec la cassette Dolby®	VU-mètre gauche/droite	Régler + 3 dB sur le VU-mètre avec VR 104/VR 204
5. Indication de la crête		
Appliquer 1 kHz/250 mV sur la prise ○○ Mettre la cassette en place. Connecter l'appareil sur enregistrement. Commutateur »limiter« → »off«	VU-mètre gauche/droite	Régler + 5 dB sur le VU-mètre avec le contrôle de niveau. Régler VR 901 de manière que l'indication de crête soit tout just allumée
6. Prémagnétisation		
Connecter l'appareil sur enregistrement. Commutateur »Dolby NR« → »off«	Raccorder l'oscillographe à une résistance de 100 Ohms en parallèle à la tête magnétique gauche/droite	Dans le cas de la bande standard, régler 150 mV_{cc} avec VR 106/VR 206. Dans le cas de la bande Cr 02, regler 360 mV_{cc} avec VR 107/VR 207
7. Enregistrement du niveau		
Appliquer 1 kHz/250 mV sur la prise ○○. Connecter l'appareil sur enregistrement. Commutateur »limiter« → »off«. Commutateur »tape select« → »norm«	VU-mètre gauche/droite	Régler 0 dB sur le VU-mètre avec le contrôle de niveau. Le niveau doit atteindre 0 dB à la reproduction, éventuellement compenser, le niveau d'enregistrement avec VR 102/VR 202

Partie mécanique, mesures · CD 260 / CD 262

Préparation	Valeurs de consigne, Remède
Tirage de la bande	
Couple de la cassette de mesure Lecture Avance rapide Retour rapide	 Traction de bobinage 40—70 p/cm Traction de bobinage > 70 p/cm Traction de bobinage > 70 p/cm
 Lecture Avance rapide Retour rapide	Dans le cas où la valeur de consigne du couple n'est pas atteinte, nettoyer le guidage de la bande et l'entraînement et changer les pièces defectuenses: Plateau d'enroulement (104) Poulie pour courroie (86), Plateau d'enroulement (109), Roue d'avance rapide (110) Poulie pour courroie (86), Plateau d'enroulement (104), Roue d'avance rapide (110)

Abgleichlageplan · Position plan · Plan de position · Dislocazione regolatori di servizio
CD 260

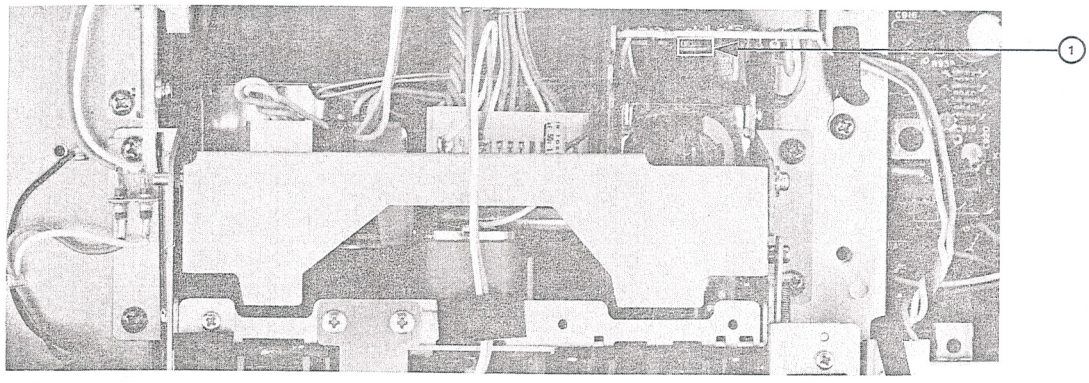

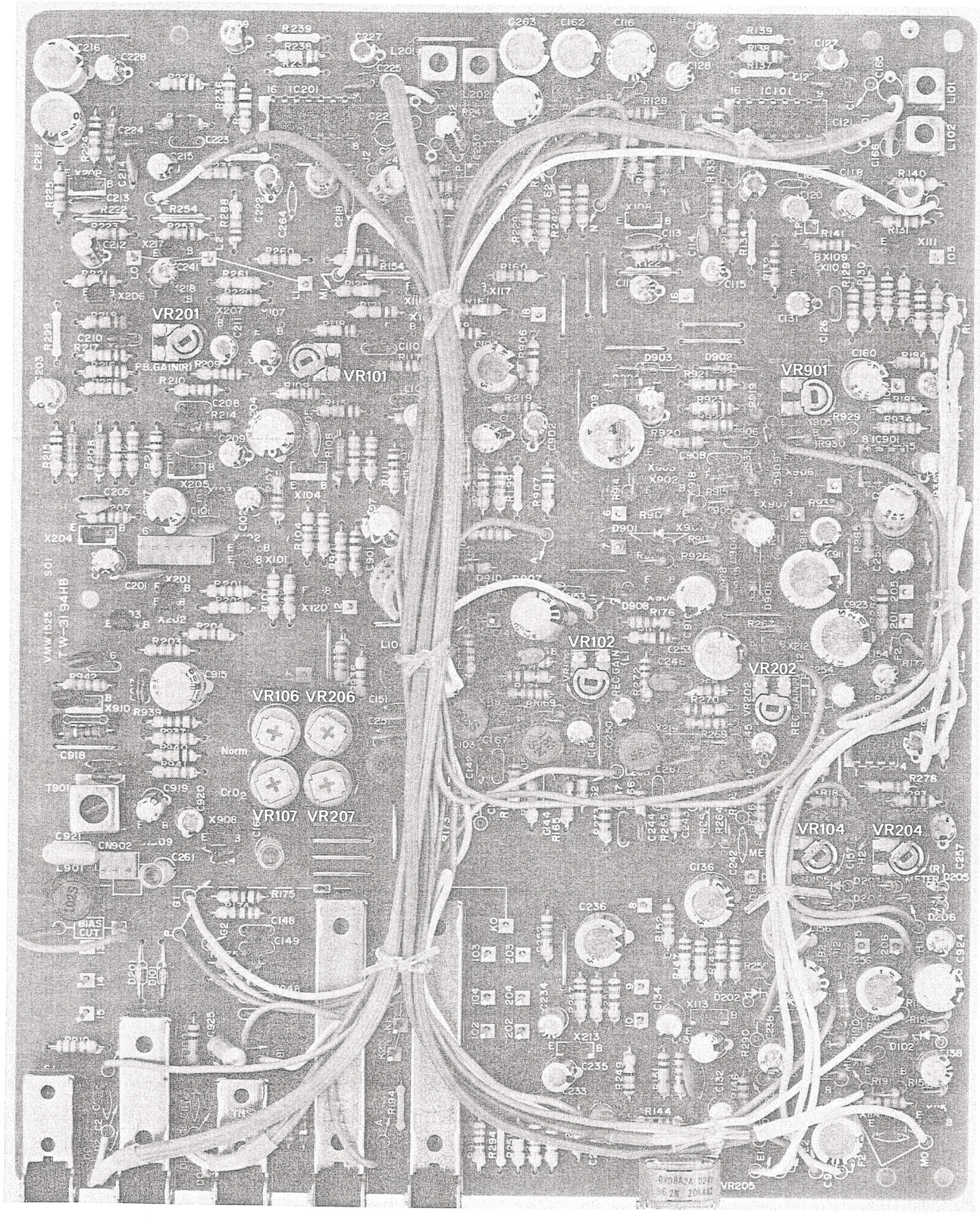

Partie électrique, réglages · CD 260

Générateur, Préparation	Appareil de mesure, Point de mesure	Réglage
1. Vitesse de la bande		
Reproduire 3150 Hz avec la cassette de test	Brancher l'appareil de mesure du miaulement sur la prise ○○	Régler la vitesse de consigne avec le potentiomètre du moteur ①.
2. Réglage de la tête		
Reproduire 6,3 kHz avec la cassette de test	Brancher le VU-mètre BF sur prise ○○	Régler la tension de sortie max. avec la vis à l'avant de la tête sonore
3. Reproduction du niveau		
Reproduire 400 Hz avec la cassette Dolby® Commutateur »Tape select« → »norm« Commutateur »Dolby NR« → »off« »Output Level« → max.	Brancher le VU-mètre BF sur prise »line out«	Régler 480 mV avec VR 101/VR 201 (cequi correspond au niveau de la norme 580 mV sur le CI Dolby broche 7)
4. Indication de modulation		
Reproduire 400 Hz avec la cassette Dolby®	VU-mètre gauche/droite	Régler + 3 dB sur le VU-mètre avec VR 104/VR 204
5. Indication de la crête		
Appliquer 1 kHz/250 mV sur la prise ○○ Mettre la cassette en place. Connecter l'appareil sur enregistrement. Commutateur »limiter« → »off«	VU-mètre gauche/droite	Régler + 5 dB sur le VU-mètre avec le contrôle de niveau. Régler VR 901 de manière que l'indication de crête soit tout just allumée
6. Prémagnétisation		
Connecter l'appareil sur enregistrement. Commutateur »Dolby NR« → »off«	Raccorder l'oscillographe à une résistance de 100 Ohms en parallèle à la tête magnétique gauche/droite	Dans le cas de la bande standard, régler 150 mV_{cc} avec VR 106/VR 206. Dans le cas de la bande Cr 02, regler 360 mV_{cc} avec VR 107/VR 207
7. Enregistrement du niveau		
Appliquer 1 kHz/250 mV sur la prise ○○. Connecter l'appareil sur enregistrement. Commutateur »limiter« → »off«. Commutateur »tape select« → »norm«	VU-mètre gauche/droite	Régler 0 dB sur le VU-mètre avec le contrôle de niveau. Le niveau doit atteindre 0 dB à la reproduction, éventuellement compenser, le niveau d'enregistrement avec VR 102/VR 202

Partie mécanique, mesures · CD 260 / CD 262

Préparation	Valeurs de consigne, Remède
Tirage de la bande	
Couple de la cassette de mesure	
Lecture Avance rapide Retour rapide	Traction de bobinage 40—70 p/cm Traction de bobinage > 70 p/cm Traction de bobinage > 70 p/cm
Lecture Avance rapide Retour rapide	Dans le cas où la valeur de consigne du couple n'est pas atteinte, nettoyer le guidage de la bande et l'entraînement et changer les pièces defectuenses: Plateau d'enroulement ⑩⑨ Poulie pour courroie ⑧⑥, Plateau d'enroulement ⑩⑨, Roue d'avance rapide ⑪⑩ Poulie pour courroie ⑧⑥, Plateau d'enroulement ⑩④, Roue d'avance rapide ⑪⑩

Parte elettrico, regolazioni · CD 260

Generatore, Preparazione per la misura	Strumento di misura, Punto di misura	Regolazioni
1. Velocità del nastro		
Riproduzione con cassette di prova 3150 Hz	Collegare il misuratore oscillazioni del suono alle presa ○○	Regolare velocità nominale con potenziometro motore ①
2. Messa a punto della testina		
Riproduzione con cassette di prova 6,3 Hz	Collegare NF-VM alla presa ○○	Regolare la tensione d'uscita mass. con la vite testina sonora anteriore
3. Riproduzione livello		
Riprodurre 400 Hz con cassetta livello Dolby®. Commutatore "tape select" → "norm" Commutatore "Dolby NR" → "off" "Output level" → max.	Collegare NF-VM alla presa "line out"	Regolare con VR 101/VR 201 su 480 mV (corrisponde al livello di norma di 580 mV allo IC Dolby piedino 7)
4. Indicazione di modulazione		
Riprodurre 400 Hz con cassetta livello Dolby®	VU-meter sinistra/destra	Regolare con VR 104/VR 204 a + 3 dB sul VU-meter
5. Indicazione di picco		
Collegare alla presa ○○, 1 kHz/250 mV. Introdurre la cassetta. Inserire l'apparecchio per la registrazione. Commutatore "limiter" → "off"	VU-meter sinistra/destra	Regolare con il regolatore di livello + 5 dB sul VU-meter. Regolare il VR 901 in modo che l'indicazione di picco si illumina appena
6. Premagnetizzazione		
Inserire l'apparecchio per la registrazione. Commutatore "Dolby NR" → "off"	Collegare l'oscilloscopio tramite 100 Ohm in parallelo alla testina sinistra/destra	Regolare con VR 106/VR 206 su 150 mV_{pp} con nastro standard. Regolare con VR 107/VR 207 su 360 mV_{pp} con nastro Cr 02.
7. Livello in registrazione		
Collegare alla presa ○○, 1 kHz/250 mV. Inserire l'apparecchio per la registrazione. Commutatore "limiter" → "off". Commutatore "tape select" → "norm"	VU-meter sinistra/destra	Regolare con il regolatore di livello 0 dB sul VU-meter. Il livello in riproduzione deve avere 0 dB, enventualmente correggere il livello di registrazione con VR 102/VR 202

Parte meccanica, misurazioni · CD 260 / CD 262

Preparazione per la misura	Valori nominali, rimedio
Tensione nastro	
Cassetta misura momento di rotazione	
Riproduzione Avanzamento veloce Ritorno veloce	Trazione di avvolgimento 40—70 p/cm Trazione di avvolgimento > 70 p/cm Trazione di avvolgimento > 70 p/cm
Riproduzione Avanzamento veloce Ritorno veloce	Qualora il valore nominale del momento di rotazione non venisse raggiunto, palire le guide nastro e la trazione, rispettivamente sostituire i pezzi difettosi: Piatto di avvolgimento ⑩⑨ Pullegia per cinghia ⑧⑥, Piatto di avvolgimento ⑩⑨, puleggia di avvolgimento veloce ⑪⑩ Pullegia per cinghia ⑧⑥, Piatto di avvolgimento ⑩④, puleggia di avvolgimento veloce ⑪⑩

Gehäuse · Cabinet · Carter · Cassa · CD 260 / CD 262

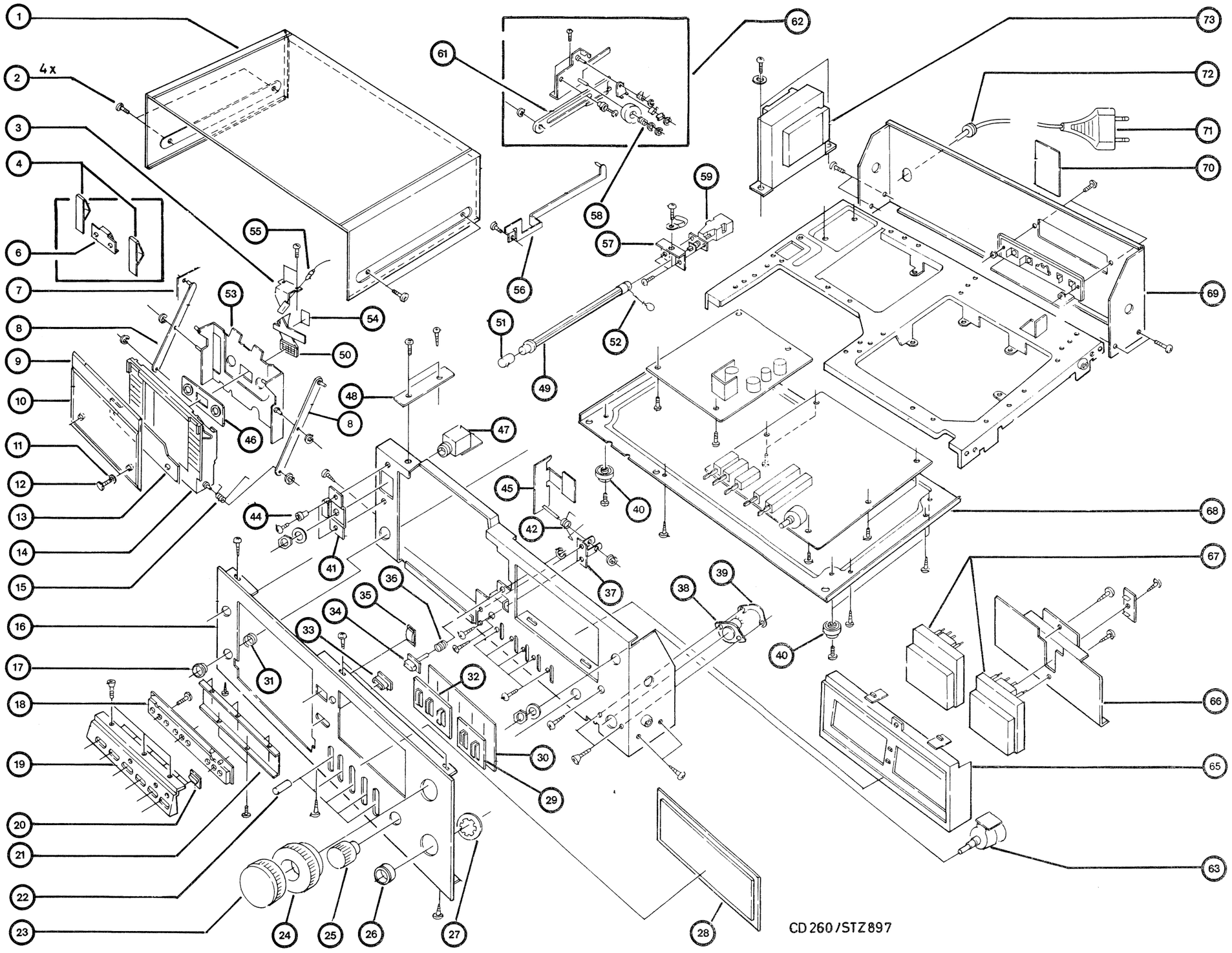

Pos.	Teil	Best.-Nr.
10	Cassettenfenster	4900 026 321
11	Unterlagscheibe	4900 026 339
12	Spezial-Schraube, sil.	4900 026 262
12	Spezial-Schr., schw.	4900 026 259
13	Abdeck. unten, silber CD 260	4900 026 322
13	Abdeck. unten, schwarz CD 260	4900 026 256
13	Abdeck. unten, silber CD 262	4900 026 973
13	Abdeck. unten, schwarz CD 262	4900 026 974
14	Cassettenhalter, silber	4900 026 271
14	Cassettenhalter, schwarz	4900 026 294
15	Drehfeder	4900 026 297
16	Frontplatte, silber CD 260	4900 026 275
16	Frontplatte, schwarz CD 260	4900 026 251
16	Frontplatte, silber CD 262	4900 026 971
16	Frontplatte, schwarz CD 262	4900 026 972
17	Zierring, silber	4900 026 306
17	Zierring, schwarz	4900 026 255
18	Schaltereinheit	4900 026 269
19	Drucktasten-Abdeckung, silber	4900 026 268
19	Drucktasten-Abdeckung, schwarz	4900 026 270
20	Drucktastenknopf, silber	4900 026 317
20	Drucktastenknopf, schwarz	4900 026 318
21	Schalter-Befestigung	4900 026 319
22	Knopf, silber	4900 026 263
22	Knopf, schwarz	4900 026 257
23	Drehknopf, silber	4900 026 282
23	Drehknopf, schwarz	4900 026 253
24	Drehknopf, silber	4900 026 258
24	Drehknopf, schwarz	4900 026 283
25	Drehknopf, silber	4900 026 284
25	Drehknopf, schwarz	4900 026 285
26	Zierring, silber	4900 026 315
26	Zierring, schwarz	4900 026 272
27	Sicherungsring	4900 026 316
28	Anzeigenfenster	4900 026 305
29	Führungsplatte, silber	4900 026 312
29	Führungsplatte, schwarz	4900 026 313
30	Blende	4900 026 314
31	Sicherungsfeder	4900 026 307
32	Führungsplatte, silber	4900 026 310
32	Führungsplatte, schwarz	4900 026 311
33	Tastenknopfführung, silber	4900 026 309
33	Tastenknopfführung, schwarz	4900 026 261
34	Tastenknopf, silber	4900 026 300
34	Tastenknopf, schwarz	4900 026 301
35	Zählwerkfenster	4900 026 308
36	Druckfeder	4900 026 302
37	Befestigung	4900 026 415
38	Mikrofon-Buchse	4900 026 326
39	Halterung	4900 026 862
40	Fuß	4900 026 281
41	Befestigungswinkel	4900 026 412
42	Drehfeder	4900 026 416
44	Distanzhülse	4900 026 413
45	Schiebehebel	4900 026 414
46	Einsatz	4900 026 288
47	Kopfhörerbuchse	4900 026 482
48	Halteblech	4900 026 299
49	Schaltstange	4900 026 267
50	Anzeigefenster	4900 026 289
51	Knopf, silber	4900 026 303
51	Knopf, schwarz	4900 026 266
52	Steckstift	4900 026 304
53	Cassettenhalter, silber	4900 026 286
53	Cassettenhalter, schwarz	4900 026 287
54	Reflektionsfolie	4900 026 291
55	Kontrollampe	4900 026 290
56	Hebel	4900 026 298
57	Schalterbefestigung	4900 026 250
58	Druckfeder	4900 026 409
59	Netzschalter	4900 026 324
61	Dämpfungshebel	4900 026 407
62	Dämpfungsteil, komplett	4900 026 338
63	Poti Aussteuerung	4900 026 333
65	Abdeckung, silber	4900 026 331
65	Abdeckung, schwarz	4900 026 332
66	Halterung	4900 026 330
67	Anzeigeinstrument, silber	4900 026 329
67	Anzeigeinstrument, schwarz	4900 026 264
68	Bodenplatte	4900 026 280
69	Gehäuserückwand	4900 026 279
70	Leistungsschild CD 260	4900 026 323
70	Leistungsschild CD 262	4900 026 975
71	Netzkabel	4900 026 956
72	Zugentlastung	4900 026 328
73	Netztrafo	4900 026 325

Pos.	Teil	Best.-Nr.
1	Gehäuseoberteil	4900 026 276
2	Schraube	4900 026 411
3	Lampenhalter	4900 026 292
4	Haltefeder A	4900 026 295
6	Haltefeder B	4900 026 296
7	Haltewinkel	4900 026 337
8	Querhebel	4900 026 293
	Cassettenfenster silber kpl. CD 260	4900 026 406
	Cassettenfenster schwarz kpl. CD 260	4900 026 410
	Cassettenfenster silber kpl. CD 262	4900 026 844
	Cassettenfenster schw. kpl. CD 262	4900 026 845
9	Abdeck. ob., silber CD 260	4900 026 320
9	Abdeck. ob., schwarz	
9	CD 260	4900 026 252
9	Abdeck. ob., silber CD 262	4900 026 846
9	Abdeck. ob., schwarz CD 262	4900 026 847

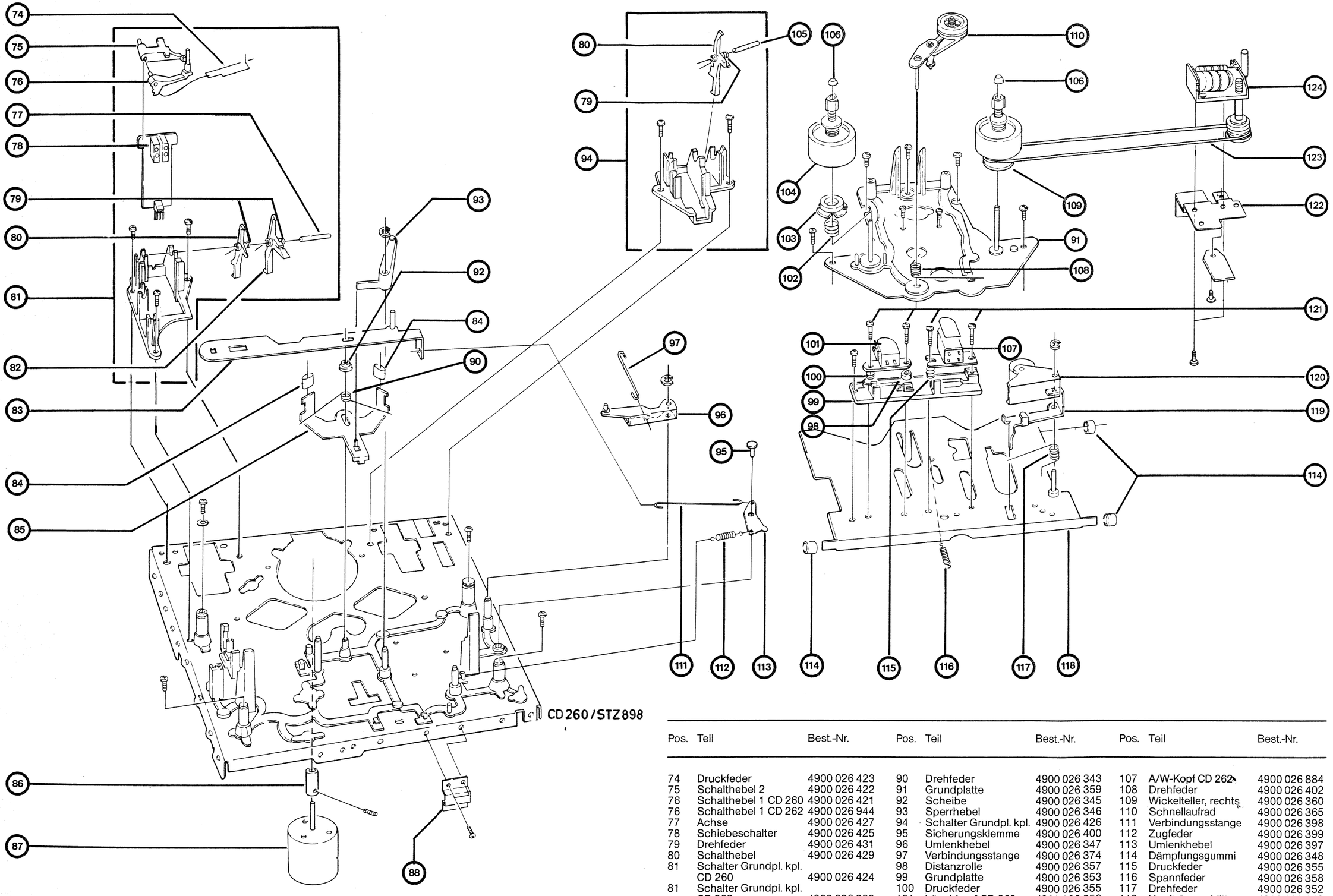

Pos.	Teil	Best.-Nr.
74	Druckfeder	4900 026 423
75	Schalthebel 2	4900 026 422
76	Schalthebel 1 CD 260	4900 026 421
76	Schalthebel 1 CD 262	4900 026 944
77	Achse	4900 026 427
78	Schiebeschalter	4900 026 425
79	Drehfeder	4900 026 431
80	Schalthebel	4900 026 429
81	Schalter Grundpl. kpl. CD 260	4900 026 424
81	Schalter Grundpl. kpl. CD 262	4900 026 923
82	Schalthebel	4900 026 428
83	Verriegelungshebel	4900 026 344
84	Distanzstück	4900 026 342
85	Brems-Platte	4900 026 341
86	Riemenscheibe	4900 026 367
87	Wickelmotor	4900 026 366
88	Abdeckung	4900 026 396

Pos.	Teil	Best.-Nr.
90	Drehfeder	4900 026 343
91	Grundplatte	4900 026 359
92	Scheibe	4900 026 345
93	Sperrhebel	4900 026 346
94	Schalter Grundpl. kpl.	4900 026 426
95	Sicherungsklemme	4900 026 400
96	Umlenkhebel	4900 026 347
97	Verbindungsstange	4900 026 374
98	Distanzrolle	4900 026 357
99	Grundplatte	4900 026 353
100	Druckfeder	4900 026 355
101	Löschkopf CD 260	4900 026 356
101	Löschkopf CD 262	4900 026 885
102	Druckfeder	4900 026 363
103	Kupplungsunterteil	4900 026 362
104	Wickelteller, links	4900 026 361
105	Achse	4900 026 430
106	Abdeckkappe	4900 026 364
107	A/W-Kopf CD 260	4900 026 354

Pos.	Teil	Best.-Nr.
107	A/W-Kopf CD 262	4900 026 884
108	Drehfeder	4900 026 402
109	Wickelteller, rechts	4900 026 360
110	Schnellaufrad	4900 026 365
111	Verbindungsstange	4900 026 398
112	Zugfeder	4900 026 399
113	Umlenkhebel	4900 026 397
114	Dämpfungsgummi	4900 026 348
115	Druckfeder	4900 026 355
116	Spannfeder	4900 026 358
117	Drehfeder	4900 026 352
118	Kopfträgerschlitten	4900 026 349
119	Pausenhebel	4900 026 351
120	Andruckrolle	4900 026 350
121	Schraube	4900 026 420
122	Zählwerkhalterung	4900 026 405
123	Zählwerkriemen	4900 026 393
124	Zählwerk, schwarz	4900 026 834
124	Zählwerk, silber	4900 026 392

Laufwerk · Mech.-Ass'y · Systemé d'entrainement · Meccanismo di scorrimento · CD 260 / CD 262

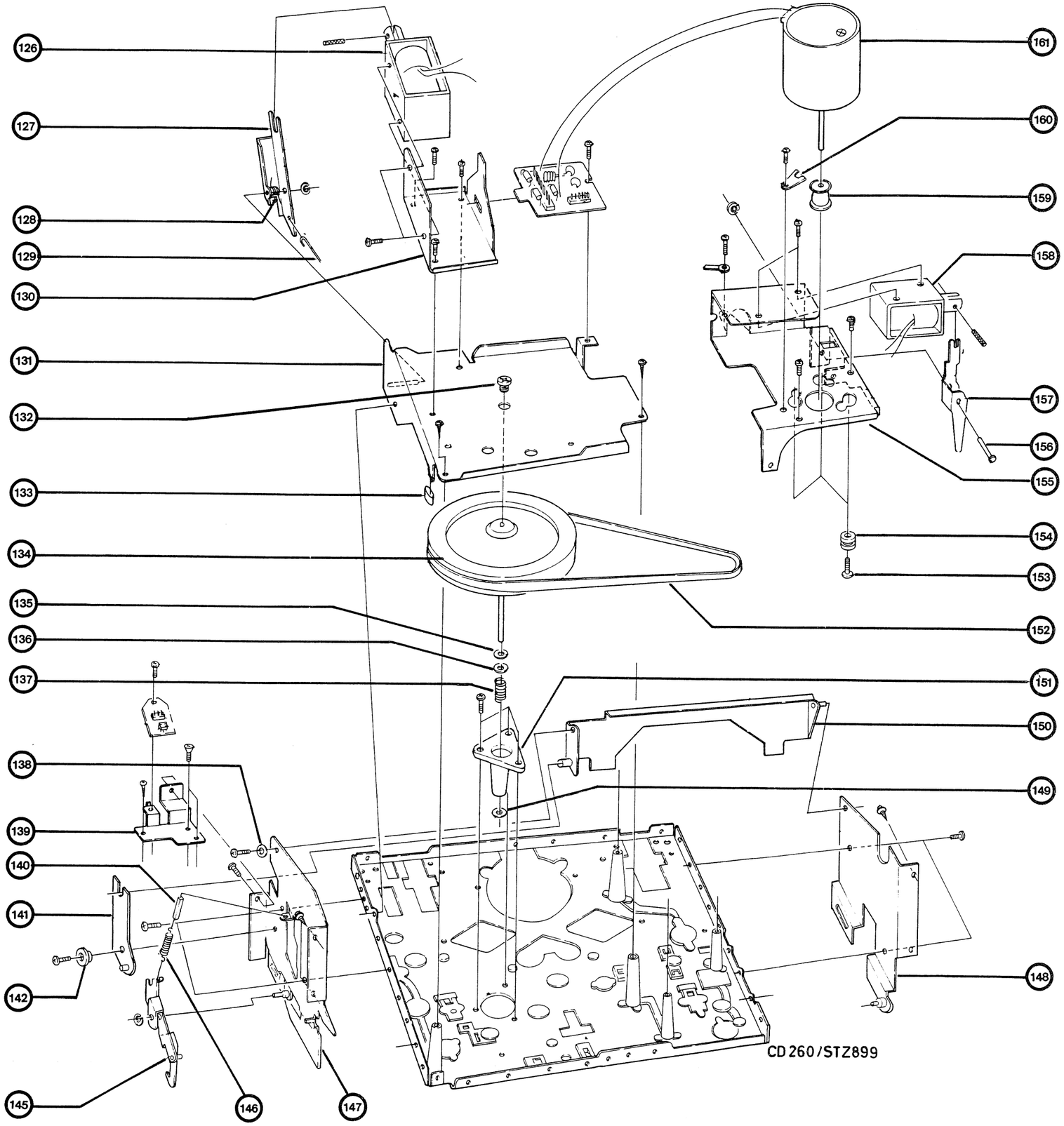

Pos.	Teil	Best.-Nr.
126	Andruckmagnet	4900 026 377
127	Hebel CD 260	4900 026 373
127	Hebel CD 262	4900 026 869
128	Rückholfeder	4900 026 368
129	Verbindungsstange	4900 026 374
130	Befestigungswinkel	4900 026 376
131	Tonwellengegenlager	4900 026 260
132	Gegenlager-Stellschraube	4900 026 375
133	Dämpfungsgummi	4900 026 348
134	Schwungscheibe	4900 026 369
135	Unterlagscheibe	4900 026 419
136	Unterlagscheibe	4900 026 418
137	Druckfeder	4900 026 371
138	Unterlagscheibe	4900 026 403
139	Zählwerkhalterung	4900 026 405
140	Dämpfer	4900 026 391
141	Umlenkhebel	4900 026 387
142	Distanzrolle	4900 026 388
145	Rasthebel	4900 026 389
146	Zugfeder	4900 026 390
147	Laufwerk-Seitenteil	4900 026 395
148	Laufwerk-Seitenteil	4900 026 404
149	Unterlagscheibe	4900 026 417
150	Rastbügel	4900 026 401
151	Tonwellenlager	4900 026 370
152	Flachriemen	4900 026 372
153	Befestigungsschraube	4900 026 382
154	Gummilager	4900 026 381
155	Motor-Grundplatte	4900 026 378
156	Achse	4900 026 386
157	Arretierungshebel	4900 026 385
158	Andruckmagnet	4900 026 384
159	Riemenscheibe CD 260	4900 026 380
159	Riemenscheibe CD 262	4900 026 872
160	Arretierungsbefestigung	4900 026 383
161	Tonwellenmotor CD 260	4900 026 379
161	Tonwellenmotor CD 260 ab Geräte-Nr. 42 296 001	4900 026 886
161	Tonwellenmotor CD 262	4900 026 886

Ersatzteilliste · List of spare parts · Liste de pièces détachées · Lista ricambi · CD 260

Teil	Bemerkungen	Best.-Nr.	Preis-gruppe
Verpackung			
Versandkarton		4900 026 273	AP
Polster	links, rechts	4900 026 274	AL
Gehäuse			
Frontplatte	silber	4900 026 275	BS
Frontplatte	schwarz	4900 026 251	BU
Gehäuseoberteil		4900 026 276	BO
Gehäuserückwand		4900 026 279	AW
Bodenplatte		4900 026 280	BB
Fuß		4900 026 281	AF
Schraube	f. Gehäuseoberteil	4900 026 411	AA
Mechanische Bauteile			
Drehknopf, silber	f. Aussteuer. links	4900 026 282	AR
Drehknopf, schwarz	f. Aussteuer. links	4900 026 253	AR
Drehknopf, silber	f. Aussteuer. re.	4900 026 258	AS
Drehknopf, schwarz	f. Aussteuer. re.	4900 026 283	AS
Drehknopf, silber	f. Ausgangspegel	4900 026 284	AN
Drehknopf, schwarz	f. Ausgangspegel	4900 026 285	AN
Knopf, silber	f. Kippschalter	4900 026 263	AH
Knopf, schwarz	f. Kippschalter	4900 026 257	AH
Tastenknopf, silber	f. Cassettenausw.	4900 026 300	AL
Tastenknopf, schwarz	f. Cassettenausw.	4900 026 301	AL
Knopf, silber	f. Netzschalter	4900 026 303	AH
Knopf, schwarz	f. Netzschalter	4900 026 266	AH
Drucktastenknopf, silber	f. Cassettenteil	4900 026 317	AK
Drucktastenknopf, schw.	f. Cassettenteil	4900 026 318	AK
Zierring, silber	f. Netzsch.-Knopf	4900 026 306	AI
Zierring, schwarz	f. Netzsch.-Knopf	4900 026 255	AI
Zierring, silber	f. Mikrofonbuchse	4900 026 315	AK
Zierring, schwarz	f. Mikrofonbuchse	4900 026 272	AK
Sicherungsfeder	f. Zierr.Netzsch.Kn.	4900 026 307	AC
Sicherungsring	f. Zierr.Mikrofonbu.	4900 026 316	AA
Tastenknopfführ. silber	f. Cass.Auswurfkn.	4900 026 309	AD
Tastenknopfführ. schwarz	f. Cass.Auswurfkn.	4900 026 261	AD
Führungsplatte, silber	f. Kippschalter	4900 026 310	AL
Führungsplatte, schwarz	f. Kippschalter	4900 026 311	AL
Führungsplatte, silber	f. Kippschalter	4900 026 312	AK
Führungsplatte, schwarz	f. Kippschalter	4900 026 313	AK
Blende	f. Kippschalter	4900 026 314	AC
Cassettenfenster, silber	komplett	4900 026 406	AT
Cassettenfenster, schwarz	komplett	4900 026 410	AT
Abdeckung oben, silber	f. Cassettenfenster	4900 026 320	AN
Abdeckung oben, schw.	f. Cassettenfenster	4900 026 252	AN
Abdeckung unten, silber	f. Cassettenhalter	4900 026 322	AP
Abdeckung unten, schw.	f. Cassettenhalter	4900 026 256	AP
Cassettenfenster		4900 026 321	AN
Cassettenhalter, außen	silber	4900 026 271	AT
Cassettenhalter, außen	schwarz	4900 026 294	AT
Cassettenhalter, innen	silber	4900 026 286	AS
Cassettenhalter, innen	schwarz	4900 026 287	AS
Spezial-Schraube, silber	f. Cassettenfenster	4900 026 262	AH
Spezial-Schraube, schw.	f. Cassettenfenster	4900 026 259	AH
Unterlagscheibe	f. Spezial-Schr.	4900 026 339	AA
Einsatz	f. Cass.-Halt.innen	4900 026 288	AI
Anzeigefenster	f. Cassettenfach-Kontrollampe	4900 026 289	AH
Reflektionsfolie	f. Anzeigefenster	4900 026 291	AC
Lampenhalter	f. Cassettenfach-Kontrollampe	4900 026 292	AG
Querhebel	f. Cassettenhalter	4900 026 293	AG
Haltefeder A	f. Cassettenhalter	4900 026 295	AD
Haltefeder B	f. Cassettenhalter	4900 026 296	AG
Drehfeder	f. Cassettenhalter	4900 026 297	AF
Hebel	f. Cassettenhalter	4900 026 298	AI
Halteblech		4900 026 299	AD
Dämpfungsteil komplett	f. Cassettenhalter	4900 026 338	AR
Dämpfungshebel		4900 026 407	AF
Distanzhülse	f. Dämpfungshebel	4900 026 408	AC
Druckfeder		4900 026 409	AC
Druckfeder	f. Tastenknopf-Cassettenauswurf	4900 026 302	AC
Schaltstange	f. Netzschalter	4900 026 267	AF
Steckstift	f. Schaltstange	4900 026 304	AA
Schalterbefestigung	f. Netzschalter	4900 026 250	AD
Zugentlastung	f. Netzkabel	4900 026 328	AF
Distanzhülse		4900 026 336	AD
Anzeigenfenster		4900 026 305	AR
Zählwerkfenster		4900 026 308	AF
Druckt.-Abdeckung, silber	f. Cassettenteil	4900 026 268	AS
Druckt.-Abdeckung, schw.	f. Cassettenteil	4900 026 270	AS
Schalter-Befestigung	f. Cass.Teil-Druckt.	4900 026 319	AI
Leistungsschild		4900 026 323	AF
Halterung	f. Anzeigeinstrum.	4900 026 330	AI
Abdeckung, silber	f. Anzeigeinstrum.	4900 026 331	AP
Abdeckung, schwarz	f. Anzeigeinstrum.	4900 026 332	AP
Haltewinkel		4900 026 337	AH
Befestigungswinkel	f. Kopfh.-buchse	4900 026 412	AD
Distanzhülse	f. Befestigungsw.	4900 026 413	AD
Schiebehebel		4900 026 414	AG
Befestigung		4900 026 415	AF
Drehfeder		4900 026 416	AD
Laufwerk			
Brems-Platte		4900 026 341	AF
Distanzstück		4900 026 342	AD
Drehfeder	f. Bremsplatte	4900 026 343	AD
Verriegelungshebel		4900 026 344	AD
Scheibe	f. Bremsplatte	4900 026 345	AA
Sperrhebel		4900 026 346	AF
Umlenkhebel		4900 026 347	AG
Schalthebel 1		4900 026 421	AD
Schalthebel 2		4900 026 422	AD
Druckfeder	f. Schalthebel 1	4900 026 423	AD
Schalter Grundplatte kpl.	links	4900 026 424	AT
Schiebeschalter		4900 026 425	AL
Schalter Grundplatte kpl.	rechts	4900 026 426	AK
Achse	f. Schalter-Grundplatte links	4900 026 427	AD
Schalthebel		4900 026 428	AD
Schalthebel		4900 026 429	AD
Achse	f. Schalter-Grundplatte rechts	4900 026 430	AD
Drehfeder	f. Schalthebel	4900 026 431	AC
Dämpfungsgummi	f. Kopftr.Schlitten	4900 026 348	AC
Kopfträgerschlitten		4900 026 349	AM
Andruckrolle	komplett	4900 026 350	AL
Pausenhebel	f. Andruckrolle	4900 026 351	AF
Drehfeder	f. Andruckrolle	4900 026 352	AD
Grundplatte	f. Ton- u. Löschko.	4900 026 353	AF
Druckfeder	f. Ton- u. Löschko.	4900 026 355	AC
Distanzrolle	f. Löschkopf	4900 026 357	AD
Spannfeder	f. Kopftr.Schlitten	4900 026 358	AD
Grundplatte	f. Wickelteller	4900 026 359	AM
Wickelteller, rechts		4900 026 360	AN
Wickelteller, links		4900 026 361	AL
Kupplungsunterteil	f. Wickel. links	4900 026 362	AD
Druckfeder	f. Wickelt. links	4900 026 363	AD
Abdeckkappe	f. Wickelteller	4900 026 364	AD
Schnellaufrad	komplett	4900 026 365	BA
Riemenscheibe	f. Wickelmotor	4900 026 367	AI
Rückholfeder	f. Andruckmagnet	4900 026 368	AC
Schwungscheibe	m. Tonwelle	4900 026 369	AW
Tonwellenlager		4900 026 370	AL
Druckfeder	f. Tonwelle	4900 026 371	AF
Flachriemen	Schwungsch.-Mot.	4900 026 372	AH
Tonwellengegenlager		4900 026 260	AM
Hebel	f. Andruckmagnet	4900 026 373	AG
Verbindungsstange	Andr.-Magnet-Kopfträgerschl.	4900 026 374	AC
Gegenlager-Stellschraube		4900 026 375	AC
Befestigungswinkel	f. Andruckmagnet	4900 026 376	AG
Motor-Grundplatte		4900 026 378	AI
Riemenscheibe	f. Tonwellenmotor	4900 026 380	AD
Gummilager	f. Tonwellenmotor	4900 026 381	AC
Befestigungsschraube	f. Tonwellenmotor	4900 026 382	AC
Arretierungsbefestigung	f. Tonwellenmotor	4900 026 383	AC
Arretierungshebel	f. Andruckmagnet	4900 026 385	AG
Achse	f. Arretierungsheb.	4900 026 386	AD
Umlenkhebel	f. Cassettenhalter	4900 026 387	AF
Distanzrolle	f. Umlenkhebel	4900 026 388	AC
Rasthebel	f. Cassettenhalter	4900 026 389	AG
Zugfeder	f. Rasthebel	4900 026 390	AC
Dämpfer	f. Rasth.-Zugfeder	4900 026 391	AA
Zählwerk	silber	4900 026 392	BD
Zählwerk	schwarz	4900 026 834	BD
Zählwerkriemen		4900 026 393	AG
Laufwerk-Seitenteil	rechts	4900 026 395	AL
Abdeckung	f. Schwungsch.	4900 026 396	AD
Umlenkhebel		4900 026 397	AC
Verbindungsstange	Umlenkh.-Verriegelungshebel	4900 026 398	AC

Ersatzteilliste · List of spare parts · Liste de pièces détachées · Lista ricambi · CD 260

Teil	Bemerkungen	Best.-Nr.	Preis-gruppe
Zugfeder	Umlenkhebel	4900 026 399	AC
Sicherungsklemme	f. Umlenkhebel	4900 026 400	AA
Rastbügel	f. Cassettenhalter	4900 026 401	AI
Drehfeder	f. Schnellaufr.Heb.	4900 026 402	AD
Unterlagscheibe		4900 026 403	AC
Laufwerk-Seitenteil	links	4900 026 404	AH
Zählwerkhalterung		4900 026 405	AG
Unterlagscheibe	f. Tonwelle	4900 026 417	AA
Unterlagscheibe	f. Tonwelle	4900 026 418	AA
Unterlagscheibe	f. Tonwelle	4900 026 419	AA
Schraube	f. Tonkopf, Löschk.	4900 026 420	AA
Schaltungsplatten			
* Netzteil-Steuer-Platte	komplett	4900 026 476	BZ
* Entzerrer-Platte	komplett	4900 026 477	CS
* Buchsen-Platte	komplett	4900 026 478	BA
* Anschluß-Platte	Laufwerk	4900 026 479	AP
Hall-Platte	f. Endabschaltung	4900 026 480	AP
LED-Platte	Dolby, Peak	4900 026 481	AL
Elektrische Bauteile			
Wickelmotor		4900 026 366	BL
Tonwellenmotor		4900 026 379	BP
Tonwellenmotor ab Geräte-Nr. 42 296 001		4900 026 886	BS
A/W-Kopf		4900 026 354	BI
Löschkopf		4900 026 356	AS
Andruckmagnet	f. Vorlauf	4900 026 377	BC
Andruckmagnet	f. Schnellauf	4900 026 384	BB
Netzschalter		4900 026 324	AX
Netzkabel		4900 020 956	AM
Mikrofon-Buchse	DIN	4900 026 326	AN
Kopfhörer-Buchse kpl.	Klinke	4900 026 482	AM
Buchsenleiste, 2fach	Cinch und DIN	4900 026 265	AL
Schaltereinheit	f. Laufw. S501/506	4900 026 269	AX
Anzeigeinstrument	silber	4900 026 329	BI
Anzeigeinstrument	schwarz	4900 026 264	BI
Kippschalter S 1, S 3	Memory, Limiter	4900 026 484	AM
Kippschalter S 2	Dolby NR	4900 026 485	AN
Kippschalter S 4, S 5	Tape select, Input select	4900 026 486	AP
Transformator			
Netztrafo		4900 026 325	BM
Spulen, Filter			
L 104, 204, 105, 205	18 mH	4900 026 487	AG
L 901	1 mH	4900 026 488	AH
HF-Oszillator-Spule		4900 026 489	AL
L 103, 203	5,6 mH	4900 026 490	AH
Filter L 101, 201		4900 026 491	AI
Filter L 102, 202		4900 026 492	AL
L 601, 602		4900 026 493	AG
Integrierte Schaltungen			
IC 501	M 54410 P	4900 026 494	BC
IC 502, 503, 504	HD 7400 oder M 53200 P	4900 026 495	AL
IC 101, 201 Dolby	NE 646 BN	4900 026 496	BF
IC 901, 902	UPC 4557 C	4900 026 497	AP
IC 701	DN 6835	4900 026 394	AP
Transistoren			
X 501, 503, 512	2 SC 1162 (B, C)	4900 026 498	AM
X 506, 507	2 SD 468 (B, C)	4900 026 500	AI
X 508, 509	2 SC 1213 (C, D)	4900 026 501	AL
X 101, 201, 102, 202	2 SC 1775A (F, G)	4900 026 503	AG
X 103, 203, 106, 206, 107, 207, 109, 209, 110, 210, 111, 211, 112, 212, 117, 217, 118, 218, 121, 221, 908, 502, 504, 505, 510, 511, 513	2 SC 458 (C, D)	4900 001 997	AK
X 104, 204, 108, 208, 113, 213, 119, 219, 105, 205	2 SC 1344 (E, F)	4900 026 506	AH
X 902, 903, 904	2 SA 564 (R, S)	4900 026 507	AL
X 909, 114, 214, 115, 215, 116, 216, 901, 905, 906, 907	2 SC 458 A (C, D)	4900 026 508	AG
X 910	2 SC 1213 A(C)	4900 026 509	AL
X 120, 220	2 SA 872 A (E)	4900 026 510	AH

Teil	Bemerkungen	Best.-Nr.	Preis-gruppe
Dioden, Gleichrichter			
D 501, 502, 503, 504, 505, 506, 507, 508, 509, 103, 203, 104, 204, 105, 205, 106, 206, 518	IN 34 A	4900 026 511	AF
D 510	RD 6,2 E (B3)	4900 026 512	AF
D 511, 512, 513, 514, 516, 519	IDEI-B	4900 026 513	AF
D 515	RD 22 E (B3)	4900 026 514	AF
D 517	RD 5,1 F (B)	4900 026 515	AK
D 101, 201, 902, 903, 905, 906, 907, 909, 910, 911	1S 2076	4900 026 517	AF
D 904	RD 4,3 E (C)	4900 026 518	AG
D 908, 901	RD 6,8 E (B3)	4900 026 519	AF
D 912	10 EI-B	4900 026 520	AF
D 301 Leuchtdiode	GL-9PR2	4900 026 521	AI
D 302 Leuchtdiode	GL-9NG2	4900 026 522	AL
Leuchtdiode, rot	rec.-Taste	4900 026 334	AI
Leuchtdiode, grün	Pause, play-Taste	4900 026 335	AL
Potentiometer (Trimmer)			
Poti 101, 201, 102, 202	50 kOhm	4900 026 523	AG
Poti 104, 204	2 kOhm	4900 026 524	AG
Poti 106, 206	220 kOhm	4900 026 525	AH
Poti 107, 207	100 kOhm	4900 026 526	AH
Poti 901	200 kOhm	4900 026 527	AG
Potentiometer			
Poti 2 x 50 kOhm	Aussteuerung	4900 026 333	AX
Poti 20 kOhm	Output Level	4900 026 528	AS
Widerstände (Sonderwerte)			
R 533	22 Ohm/1 W	4900 026 529	AF
R 541	12 Ohm/3 W	4900 026 530	AF
R 542	33 Ohm/3 W	4900 026 531	AF
R 543	100 Ohm/1 W	4900 026 532	AF
R 546	330 Ohm/1 W	4900 026 533	AF
Kondensatoren (Sonderwerte)			
C 516	1000 uF/25 V	4900 026 969	AL
C 518, 519	0,01 uF/500 V	4900 026 534	AD
C 520	2200 uF/50 V	4900 026 535	AO
C 523	470 uF/50 V	4900 026 536	AK
Sicherung, Lampe			
Lampe	f. Anzeigeinstrum.	4900 026 985	AK
Kontrollampe	f. Cassettenfach	4900 026 290	AK
Sicherung	T 1,6 A	4900 026 537	AF
Sicherungshalter		4900 026 538	AD
Zubehör			
Anschlußkabel	RVK 2	6682 102 004	AW

*** = Diese Teile werden nicht in Garantie umgetauscht**

Ersatzteilliste · List of spare parts · Liste de pièces détachées · Lista ricambi - CD 262

Teil	Bemerkungen	Best.-Nr.	Preis-gruppe
Verpackung			
Versandkarton		4900 026 970	AP
Polster	links, rechts	4900 026 274	AL
Gehäuse			
Frontplatte	silber	4900 026 971	BT
Frontplatte	schwarz	4900 026 972	BU
Gehäuseoberteil		4900 026 276	BO
Gehäuserückwand		4900 026 279	AW
Bodenplatte		4900 026 280	BB
Fuß		4900 026 281	AF
Schraube	f. Gehäuseoberteil	4900 026 411	AA
Mechanische Bauteile			
Drehknopf, silber	f. Aussteuer. links	4900 026 282	AR
Drehknopf, schwarz	f. Aussteuer. links	4900 026 253	AR
Drehknopf, silber	f. Aussteuer. re.	4900 026 258	AS
Drehknopf, schwarz	f. Aussteuer. re.	4900 026 283	AS
Drehknopf, silber	f. Ausgangspegel	4900 026 284	AN
Drehknopf, schwarz	f. Ausgangspegel	4900 026 285	AN
Knopf, silber	f. Kippschalter	4900 026 263	AH
Knopf, schwarz	f. Kippschalter	4900 026 257	AH
Tastenknopf, silber	f. Cassettenausw.	4900 026 300	AL
Tastenknopf, schwarz	f. Cassettenausw.	4900 026 301	AL
Knopf, silber	f. Netzschalter	4900 026 303	AH
Knopf, schwarz	f. Netzschalter	4900 026 266	AH
Drucktastenknopf, silber	f. Cassettenteil	4900 026 317	AK
Drucktastenknopf, schw.	f. Cassettenteil	4900 026 318	AK
Zierring, silber	f. Netzsch.-Knopf	4900 026 306	AI
Zierring, schwarz	f. Netzsch.-Knopf	4900 026 255	AI
Zierring, silber	f. Mikrofonbuchse	4900 026 315	AK
Zierring, schwarz	f. Mikrofonbuchse	4900 026 272	AK
Sicherungsfeder	f. Zierr.Netzsch.Kn.	4900 026 307	AC
Sicherungsring	f. Zierr.Mikrofonbu.	4900 026 316	AA
Tastenknopfführ. silber	f. Cass.Auswurfkn.	4900 026 309	AD
Tastenknopfführ. schwarz	f. Cass.Auswurfkn.	4900 026 261	AD
Führungsplatte, silber	f. Kippschalter	4900 026 310	AL
Führungsplatte, schwarz	f. Kippschalter	4900 026 311	AL
Führungsplatte, silber	f. Kippschalter	4900 026 312	AK
Führungsplatte, schwarz	f. Kippschalter	4900 026 313	AK
Blende	f. Kippschalter	4900 026 314	AC
Cassettenfenster, silber	komplett	4900 026 844	AT
Cassettenfenster, schwarz	komplett	4900 026 845	AT
Abdeckung oben, silber	f. Cassettenfenster	4900 026 846	AN
Abdeckung oben, schw.	f. Cassettenfenster	4900 026 847	AN
Abdeckung unten, silber	f. Cassettenhalter	4900 026 973	AP
Abdeckung unten, schw.	f. Cassettenhalter	4900 026 974	AP
Cassettenfenster		4900 026 321	AN
Cassettenhalter, außen	silber	4900 026 271	AT
Cassettenhalter, außen	schwarz	4900 026 294	AT
Cassettenhalter, innen	silber	4900 026 286	AS
Cassettenhalter, innen	schwarz	4900 026 287	AS
Spezial-Schraube, silber	f. Cassettenfenster	4900 026 262	AH
Spezial-Schraube, schw.	f. Cassettenfenster	4900 026 259	AH
Unterlagscheibe	f. Spezial-Schr.	4900 026 339	AA
Einsatz	f. Cass.-Halt.innen	4900 026 288	AI
Anzeigefenster	f. Cassettenfach-Kontrollampe	4900 026 289	AH
Reflektionsfolie	f. Anzeigefenster	4900 026 291	AC
Lampenhalter	f. Cassettenfach-Kontrollampe	4900 026 292	AG
Querhebel	f. Cassettenhalter	4900 026 293	AG
Haltefeder A	f. Cassettenhalter	4900 026 295	AD
Haltefeder B	f. Cassettenhalter	4900 026 296	AG
Drehfeder	f. Cassettenhalter	4900 026 297	AF
Hebel	f. Cassettenhalter	4900 026 298	AI
Halteblech		4900 026 299	AD
Dämpfungsteil komplett	f. Cassettenhalter	4900 026 338	AR
Dämpfungshebel		4900 026 407	AF
Distanzhülse	f. Dämpfungshebel	4900 026 408	AC
Druckfeder		4900 026 409	AC
Druckfeder	f. Tastenknopf-Cassettenauswurf	4900 026 302	AC
Schaltstange	f. Netzschalter	4900 026 267	AF
Steckstift	f. Schaltstange	4900 026 304	AA
Schalterbefestigung	f. Netzschalter	4900 026 250	AD
Zugentlastung	f. Netzkabel	4900 026 328	AF
Distanzhülse		4900 026 336	AD
Anzeigenfenster		4900 026 305	AR
Zählwerkfenster		4900 026 308	AF
Druckt.-Abdeckung, silber	f. Cassettenteil	4900 026 268	AS
Druckt.-Abdeckung, schw.	f. Cassettenteil	4900 026 270	AS
Schalter-Befestigung	f. Cass.Teil-Druckt.	4900 026 319	AI
Leistungsschild		4900 026 975	AF
Halterung	f. Anzeigeinstrum.	4900 026 330	AI
Abdeckung, silber	f. Anzeigeinstrum.	4900 026 331	AP
Abdeckung, schwarz	f. Anzeigeinstrum.	4900 026 332	AP
Haltewinkel		4900 026 337	AH
Befestigungswinkel	f. Kopfh.-buchse	4900 026 412	AD
Distanzhülse	f. Befestigungsw.	4900 026 413	AD
Schiebehebel		4900 026 414	AG
Befestigung		4900 026 415	AF
Drehfeder		4900 026 416	AD
Laufwerk			
Brems-Platte		4900 026 341	AF
Distanzstück		4900 026 342	AD
Drehfeder	f. Bremsplatte	4900 026 343	AD
Verriegelungshebel		4900 026 344	AD
Scheibe	f. Bremsplatte	4900 026 345	AA
Sperrhebel		4900 026 346	AF
Umlenkhebel		4900 026 347	AG
Schalthebel 1		4900 026 944	AD
Schalter Grundplatte kpl.	links	4900 026 923	AT
Schiebeschalter		4900 026 425	AL
Schalter Grundplatte kpl.	rechts	4900 026 426	AK
Achse	f. Schalter-Grundplatte links	4900 026 427	AD
Schalthebel		4900 026 428	AD
Schalthebel		4900 026 429	AD
Achse	f. Schalter-Grundplatte rechts	4900 026 430	AD
Drehfeder	f. Schalthebel	4900 026 431	AC
Dämpfungsgummi	f. Kopftr.Schlitten	4900 026 348	AC
Kopfträgerschlitten		4900 026 349	AM
Andruckrolle	komplett	4900 026 350	AL
Pausenhebel	f. Andruckrolle	4900 026 351	AF
Drehfeder	f. Andruckrolle	4900 026 352	AD
Grundplatte	f. Ton- u. Löschko.	4900 026 353	AF
Druckfeder	f. Ton- u. Löschko.	4900 026 355	AC
Distanzrolle	f. Löschkopf	4900 026 357	AD
Spannfeder	f. Kopftr.Schlitten	4900 026 358	AD
Grundplatte	f. Wickelteller	4900 026 359	AM
Wickelteller, rechts		4900 026 360	AN
Wickelteller, links		4900 026 361	AL
Kupplungsunterteil	f. Wickel. links	4900 026 362	AD
Druckfeder	f. Wickelt. links	4900 026 363	AD
Abdeckkappe	f. Wickelteller	4900 026 364	AD
Schnellaufrad	komplett	4900 026 365	BA
Riemenscheibe	f. Wickelmotor	4900 026 367	AI
Rückholfeder	f. Andruckmagnet	4900 026 368	AC
Schwungscheibe	m. Tonwelle	4900 026 369	AW
Tonwellenlager		4900 026 370	AL
Druckfeder	f. Tonwelle	4900 026 371	AF
Flachriemen	Schwungsch.-Mot.	4900 026 372	AH
Tonwellengegenlager		4900 026 260	AM
Hebel	f. Andruckmagnet	4900 026 869	AG
Verbindungsstange	Andr.-Magnet-Kopfträgerschl.	4900 026 374	AC
Gegenlager-Stellschraube		4900 026 375	AC
Befestigungswinkel	f. Andruckmagnet	4900 026 870	AG
Motor-Grundplatte		4900 026 378	AI
Riemenscheibe	f. Tonwellenmotor	4900 026 872	AD
Gummilager	f. Tonwellenmotor	4900 026 381	AC
Befestigungsschraube	f. Tonwellenmotor	4900 026 382	AC
Arretierungsbefestigung	f. Tonwellenmotor	4900 026 383	AC
Zugfeder	für Rastbügel	4900 026 876	AC
Arretierungshebel	f. Andruckmagnet	4900 026 385	AG
Achse	f. Arretierungsheb.	4900 026 386	AD
Umlenkhebel	f. Cassettenhalter	4900 026 387	AF
Distanzrolle	f. Umlenkhebel	4900 026 388	AC
Rasthebel	f. Cassettenhalter	4900 026 389	AG
Zugfeder	f. Rasthebel	4900 026 390	AC
Dämpfer	f. Rasth.-Zugfeder	4900 026 391	AA
Zählwerk	silber	4900 026 392	BD
Zählwerk	schwarz	4900 026 834	BD
Zählwerkriemen		4900 026 393	AG
Laufwerk-Seitenteil	rechts	4900 026 395	AL
Abdeckung	f. Schwungsch.	4900 026 396	AD
Umlenkhebel		4900 026 397	AC
Verbindungsstange	Umlenkh.-Verriegelungshebel	4900 026 398	AC

Ersatzteilliste · List of spare parts · Liste de pièces détachées · Lista ricambi · CD 262

Teil	Bemerkungen	Best.-Nr.	Preis-gruppe
Zugfeder	Umlenkhebel	4900 026 399	AC
Distanzscheibe	f. Umlenkhebel	4900 026 924	AA
Rastbügel	f. Cassettenhalter	4900 026 401	AI
Drehfeder	f. Schnellaufr.Heb.	4900 026 402	AD
Unterlagscheibe		4900 026 403	AC
Laufwerk-Seitenteil	links	4900 026 404	AH
Zählwerkhalterung		4900 026 405	AG
Unterlagscheibe	f. Tonwelle	4900 026 417	AA
Unterlagscheibe	f. Tonwelle	4900 026 418	AA
Unterlagscheibe	f. Tonwelle	4900 026 419	AA
Schraube	f. Tonkopf, Löschk.	4900 026 420	AA
Schaltungsplatten			
* Netzteil-Steuer-Platte	komplett	4900 026 476	BZ
* Entzerrer-Platte	komplett	4900 026 984	CS
* Buchsen-Platte	komplett	4900 026 478	BA
* Anschluß-Platte	Laufwerk	4900 026 479	AP
* Hall-Platte	f. Endabschaltung	4900 026 480	AP
LED-Platte	Dolby, Peak	4900 026 481	AL
Elektrische Bauteile			
Wickelmotor		4900 026 366	BL
Tonwellenmotor		4900 026 886	BP
A/W-Kopf		4900 026 884	BO
Löschkopf		4900 026 885	BC
Andruckmagnet	f. Vorlauf	4900 026 377	BC
Andruckmagnet	f. Schnellauf	4900 026 384	BB
Netzschalter		4900 026 324	AX
Netzkabel		4900 020 956	AM
Mikrofon-Buchse	DIN	4900 026 326	AN
Kopfhörer-Buchse kpl.	Klinke	4900 026 482	AM
Buchsenleiste, 2fach	Cinch und DIN	4900 026 265	AL
Schaltereinheit	f. Laufw. S501/506	4900 026 269	AX
Anzeigeinstrument	silber	4900 026 329	BI
Anzeigeinstrument	schwarz	4900 026 264	BI
Kippschalter S 1, S 3	Memory, Limiter	4900 026 484	AM
Kippschalter S 2	Dolby NR	4900 026 485	AN
Kippschalter S 4, S 5	Tape select, Input select	4900 026 486	AP
Transformator			
Netztrafo		4900 026 325	BM
Spulen, Filter			
L 104, 204, 105, 205	18 mH	4900 026 487	AG
L 901	1 mH	4900 026 488	AH
HF-Oszillator-Spule		4900 026 977	AI
L 103, 203	5,6 mH	4900 026 490	AH
Filter L 101, 201		4900 026 898	AI
Filter L 102, 202		4900 026 492	AL
L 601, 602		4900 026 493	AG
Integrierte Schaltungen			
IC 501	M 54410 P	4900 026 494	BC
IC 502, 503, 504	HD 7400 oder M 53200 P	4900 026 495	AL
IC 101, 201 Dolby	NE 646 BN	4900 026 496	BF
IC 901, 902	UPC 4557 C	4900 026 497	AP
IC 701	DN 6835	4900 026 394	AP
Transistoren			
X 501, X 503	2 SC 1162 (B, C)	4900 026 498	AM
X 502, 504, 505, 510, 511, 513	2 SC 458 (C, D)	4900 001 997	AK
X 506, X 507	2 SD 468 (B, C)	4900 026 500	AI
X 508, 509	2 SC 1213 (C, D)	4900 026 501	AL
X 512	2 SC 1162 (B, C)	4900 026 498	AM
X 101, 201, 102, 202	2 SC 1775 A (F, G)	4900 026 503	AG
X 103, 203, 106, 206, 107, 207, 109, 209, 110, 210, 111, 211, 112, 212, 117, 217, 118, 218, 121, 221, 908	2 SC 458 (C, D)	4900 001 997	AK
X 114, 214, 115, 215, 116, 216, 901, 905, 906, 907	2 SC 458 A (C, D)	4900 026 508	AG
X 104, 204, 108, 208, 113, 213, 119, 219, 105, 205	2 SC 1344 (E, F)	4900 026 506	AH
X 902, 903, 904	2 SA 564 (R, S)	4900 026 507	AL
X 909	2 SC 458 A (C, D)	4900 026 508	AG
X 910	2 SC 1213 A (C)	4900 026 509	AL
X 120, 220	2 SA 872 A (E)	4900 026 510	AH
Dioden, Gleichrichter			
D 501, 502, 503, 504, 505, 506, 507, 508, 509, 103, 203, 104, 204, 105, 205, 106, 206	IN 34 A	4900 026 511	AF
D 510	RD 6,2 E (B3)	4900 026 512	AF
D 511, 512, 513, 514, 516, 519	IDEI-B	4900 026 513	AF
D 515	RD 2,2 E (B3)	4900 026 514	AF
D 517	RD 5,1 F (B)	4900 026 515	AK
D 518	IN 34 A	4900 026 511	AF
D 101, 201, 902, 903, 905, 906, 907, 909, 910, 911	1S 2076	4900 026 517	AF
D 904	RD 4,3 E (C)	4900 026 518	AG
D 908, 901	RD 6,8 E (B3)	4900 026 519	AF
D 912	10 EI-B	4900 026 520	AF
D 301 Leuchtdiode	GL-9PR2	4900 026 521	AI
D 302 Leuchtdiode	GL-9NG2	4900 026 522	AL
Leuchtdiode, rot	rec.-Taste	4900 026 334	AI
Leuchtdiode, grün	pause, play-Taste	4900 026 335	AL
Potentiometer (Trimmer)			
Poti 101, 201, 109, 209, 102, 202	20 kOhm	4900 026 981	AG
Poti 104, 204	2 kOhm	4900 026 524	AG
Poti 106, 206, 108, 208	22 kOhm	4900 026 525	AH
Poti 107, 207	10 kOhm	4900 026 526	AH
Poti 901	200 kOhm	4900 026 527	AG
Potentiometer			
Poti 2 x 50 kOhm	Aussteuerung	4900 026 333	AX
Poti 20 kOhm	Output Level	4900 026 528	AS
Widerstände (Sonderwerte)			
R 533	22 Ohm/1 W	4900 026 529	AF
R 541	12 Ohm/3 W	4900 026 530	AF
R 542	33 Ohm/3 W	4900 026 531	AF
R 543	100 Ohm/1 W	4900 026 532	AF
R 546	330 Ohm/1 W	4900 026 533	AF
Kondensatoren (Sonderwerte)			
C 516	1000 µF/25 V	4900 026 969	AL
C 518, 519	0,01 µF/500 V	4900 026 534	AD
C 520	2200 µF/50 V	4900 026 535	AO
C 523	470 µF/50 V	4900 026 536	AK
Sicherung, Lampe			
Lampe	f. Anzeigeinstrum.	4900 026 985	AK
Kontrollampe	f. Cassettenfach	4900 026 290	AK
Sicherung	T 1,6 A	4900 026 537	AF
Sicherungshalter		4900 026 538	AD
Zubehör			
Anschlußkabel	RVK 2	6682 102 004	AW

*** = Diese Teile werden nicht in Garantie umgetauscht**